平成22年度

新庁舎建設用地造成測量設計

数　量　計　算　書

平成23年９月

宮　　城　　県　　加　　美　　町
株式会社　千代田コンサルタント

■　目　次　■

§１．　数量総括表　　・・・・・・・　　1-1

§２．　土工　　・・・・・・・　　2-1

§３．　法面工　　・・・・・・・　　3-1

§４．　排水構造物工　　・・・・・・・　　4-1

§５．　仮設工　　・・・・・・・　　5-1

§６．　撤去工　　・・・・・・・　　6-1

§１．数量総括表

数　量　総　括　表

工　　種	種　　別	細　　別	規　　格	単位	数　　量	摘　　要
土工						
	掘削工	土砂掘削		m3	512	
		表土		m3	3,864	
	盛土工	発生土盛土		m3	25,874	
法面工						
	法面工					
		法面整形工	盛土法面　1:1.5	㎡	1409.7	
			切土法面　1:1.5	㎡	113.9	
	植生工					
		種子散布工	盛土法面　1:1.5	㎡	1409.7	
		種子吹付工	切土法面　1:1.5	㎡	113.9	
排水構造物工						
	作業土工					
		床掘り		㎥	969.21	
		埋戻し		㎥	664.28	
		残土		㎥	304.93	
		基面整正		㎡	204.53	
	側溝工					
		北側法定外水路	500×700	m	9.08	
		(可変勾配側溝)	500×800	m	5	
			500×900	m	5	
			500×1000	m	5	
			500×1100	m	106	
			500×1200	m	3	
			500×1300	m	27.07	
		南側法定外水路	500×1100	m	34.27	
		(可変勾配側溝)	500×1200	m	16	
			500×1300	m	6.14	

数　量　総　括　表

工　　種	種　　別	細　　別	規　　格	単位	数　　量	摘　　要
	管渠工					
		北側法定外水路	HPφ350	m	3.316	
	集水桝工					
		集水桝	SM-B900-L900-H1500	基	1	
			SM-B800-L800-H900	基	1	
			SM-B700-L700-H1500	基	1	
仮設工						
	防護施設工	門扉	ｸﾛｽｹﾞｰﾄ　w=6.0m	箇所	1	リース材使用
		防塵ネット	h=3.0m	m	538.6	リース材使用
		敷鉄板	1500*6000	枚	26	リース材使用
撤去工						
	撤去工	側溝撤去	Ｕ型側溝　300×300	m	0.4	
			Ｕ型側溝　360×360	m	0.6	
			Ｕ型側溝　450×450	m	0.5	
			VS-700×1300	m	12	
		管渠撤去	ＨＰφ300	m	4.1	
			ＨＰφ350	m	5.2	
			ＨＰφ500	m	4.8	
			ＨＰφ600	m	23.3	
		擁壁撤去	Ｌ型擁壁 竪壁　H=0.	m	55.2	
		コンクリート	鉄筋コンクリート	t	25.3	
			無筋コンクリート	t	4.5	

§２．土工

土 工 数 量 集 計 表

種　　別	細　　別	規　　格	単位	数　　量	摘　　要
掘削工	土砂掘削		m3	512.0	
	表土		m3	3,864.0	
	ｻｰﾁｬｰｼﾞ盛土除去		m3	4,879.0	
盛土工	発生土盛土		m3	25,874.0	

土工		0
名　　称	算　　式	数　量
掘削工 土砂掘削	V=　512.0 ＝	512 m^3
表土	V=　3,864.0 ＝	3,864 m^3
ｻｰﾁｬｰｼﾞ盛土除去	V=　4,879.0 ＝	4,879 m^3
盛土工 発生土盛土	V=　25,874 ＝	25,874 m^3

★★★　メッシュ土量集計表　★★★

土量種別		ネット土量 (m3)	補正係数	補正土量 (m3)			
切土量	第一層切土量	512	1.000	512			
	総切土量	512	1.000	512			
盛土量	盛土量	25,874	1/ 1	25,874			
	圧密沈下量	0	1/ 1	0			
	総盛土量	25,874	1/ 1	25,874			
過不足土量		-25,362		-25,362			

表土量		3,864		1.000	3,864

★★★　メッシュ土量集計表　★★★

サーチャージ盛土除去土量

土量種別		ネット土量 (m3)	補正係数	補正土量 (m3)			
切土量	第一層切土量	4,879	1.000	4,879			
	総切土量	4,879	1.000	4,879			
盛土量	盛土量	0	1/ 1	0			
	圧密沈下量	0	1/ 1	0			
	総盛土量	0	1/ 1	0			
過不足土量		4,879		4,879			

入力データリスト

［工区名：加美町新庁舎造成 ］

＜ 基本データ ＞

ﾒｯｼｭﾋﾟｯﾁ	10 m	表土厚入力	入力する	地層数	1層	丸め方法	四捨五入
工区辺長Ｘ	150 m	圧密沈下	入力しない	補正方法	切土補正	盛土調整係数	0.00000000
工区辺長Ｙ	100 m	踏込沈下	入力しない	計算方法	４点柱状法		

	地層1	地層2	地層3	地層4	地層5
切土変化率Ｃ	1.00				

＜ 計算対象区域 ＞

No	行No	列No	No	行No	列No	No	行No	列No	No	行No	列No	No	行No	列No	No	行No	列No	No	行No	列No

格子点データ入力リスト

［工区名：加美町新庁舎造成 ］

行No	列No	1	2	3	4	5	6	7	8	9	10	11	12	13
1	計画高					28.56	28.54	28.55	29.01	29.01	29.02	29.02	29.02	29.03
	現況高1					27.33	27.57	27.37	27.37	27.34	27.31	27.37	27.24	27.22
	表土厚					0.00	0.00	0.00	0.00	0.00	0.00	0.00	0.00	0.00
2	計画高	28.22	28.22	28.22	28.95	28.95	28.95	28.95	29.40	29.40	29.40	29.40	29.40	29.40
	現況高1	28.99	28.99	28.99	27.61	24.61	27.61	27.61	27.61	27.61	27.49	27.49	27.43	27.43
	表土厚	0.00	0.00	0.00	0.30	0.30	0.30	0.30	0.30	0.30	0.30	0.30	0.30	0.30
3	計画高	28.22	28.22	28.22	28.95	28.95	28.95	28.95	29.40	29.40	29.40	29.40	29.40	29.40
	現況高1	28.97	28.97	28.97	27.61	27.61	27.61	27.61	27.61	27.61	27.49	27.49	27.43	27.43
	表土厚	0.30	0.30	0.30	0.30	0.30	0.30	0.30	0.30	0.30	0.30	0.30	0.30	0.30
4	計画高	28.22	28.22	28.22	28.95	28.95	28.95	28.95	29.40	29.40	29.40	29.40	29.40	29.40
	現況高1	28.90	28.90	28.90	27.61	27.61	27.61	27.61	27.61	27.61	27.49	27.49	27.43	27.43
	表土厚	0.30	0.30	0.30	0.30	0.30	0.30	0.30	0.30	0.30	0.30	0.30	0.30	0.30
5	計画高	28.22	28.22	28.22	28.95	28.95	28.95	28.95	29.40	29.40	29.40	29.40	29.40	29.40
	現況高1	28.95	28.95	28.95	27.61	27.61	27.61	27.61	27.61	27.61	27.49	27.49	27.43	27.43
	表土厚	0.30	0.30	0.30	0.30	0.30	0.30	0.30	0.30	0.30	0.30	0.30	0.30	0.30
6	計画高	28.67	28.67	28.67	28.95	28.95	28.95	28.95	29.40	29.40	29.40	29.40	29.40	29.40
	現況高1	28.80	28.80	28.80	27.61	27.61	27.61	27.61	27.61	27.61	27.49	27.49	27.43	27.43
	表土厚	0.30	0.30	0.30	0.30	0.30	0.30	0.30	0.30	0.30	0.30	0.30	0.30	0.30
7	計画高				28.95	28.95	28.95	28.95	28.95	28.95	29.40	29.40	29.40	29.40
	現況高1				27.48	27.48	27.45	27.45	27.42	27.42	27.38	27.38	27.30	27.30
	表土厚				0.30	0.30	0.30	0.30	0.30	0.30	0.30	0.30	0.30	0.30
8	計画高				28.95	28.95	28.95	28.95	28.95	28.95	29.40	29.40	29.40	29.40
	現況高1				27.48	27.48	27.45	27.45	27.42	27.42	27.38	27.38	27.30	27.30
	表土厚				0.30	0.30	0.30	0.30	0.30	0.30	0.30	0.30	0.30	0.30
9	計画高				28.95	28.95	28.95	28.95	28.95	28.95	29.40	29.40	29.40	29.40
	現況高1				27.48	27.48	27.45	27.45	27.42	27.42	27.38	27.38	27.30	27.30
	表土厚				0.30	0.30	0.30	0.30	0.30	0.30	0.30	0.30	0.30	0.30

格子点データ入力リスト

［工区名：加美町新庁舎造成 ］

行No	列No	14	15	16
1	計画高	29.04	29.05	29.05
	現況高1	27.24	27.37	27.20
	表土厚	0.00	0.00	0.00
2	計画高	29.40	29.40	29.40
	現況高1	27.43	27.35	27.35
	表土厚	0.30	0.30	0.30
3	計画高	29.40	29.40	29.40
	現況高1	27.43	27.35	27.35
	表土厚	0.30	0.30	0.30
4	計画高	29.40	29.40	29.40
	現況高1	27.43	27.35	27.35
	表土厚	0.30	0.30	0.30
5	計画高	29.40	29.40	29.40
	現況高1	27.43	27.35	27.35
	表土厚	0.30	0.30	0.30
6	計画高	29.40	29.40	29.40
	現況高1	27.43	27.35	27.35
	表土厚	0.30	0.30	0.30
7	計画高	29.40	29.40	29.40
	現況高1	27.25	27.25	27.25
	表土厚	0.30	0.30	0.30
8	計画高	29.40	29.40	29.40
	現況高1	27.25	27.25	27.25
	表土厚	0.30	0.30	0.30
9	計画高	29.40	29.40	29.40
	現況高1	27.25	27.25	27.25
	表土厚	0.30	0.30	0.30

格子点データ入力リスト

［工区名：加美町新庁舎造成 ］

行No	列No	1	2	3	4	5	6	7	8	9	10	11	12	13
10	計画高				28.95	28.95	28.95	28.95	28.95	28.95	29.40	29.40	29.40	29.40
	現況高1				27.48	27.48	27.45	27.45	27.42	27.42	27.38	27.38	27.30	27.30
	表土厚				0.30	0.30	0.30	0.30	0.30	0.30	0.30	0.30	0.30	0.30
11	計画高				28.95	28.95	28.95	28.95	28.95	28.95	29.40	29.40	29.40	29.40
	現況高1				27.48	27.48	27.45	27.45	27.42	27.42	27.38	27.38	27.30	27.30
	表土厚				0.30	0.30	0.30	0.30	0.30	0.30	0.30	0.30	0.30	0.30

格子点データ入力リスト

［工区名：加美町新庁舎造成 ］

行No	列No	14	15	16
10	計画高	29.40	29.40	29.40
	現況高1	27.25	27.25	27.25
	表土厚	0.30	0.30	0.30
11	計画高	29.40	29.40	29.40
	現況高1	27.25	27.25	27.25
	表土厚	0.30	0.30	0.30

土量計算書

［工区名：加美町新庁舎造成 ］

ﾃﾞｰﾀ No	ﾒｯｼｭ No	切土量	補正 切土量	盛土高	圧密沈下	踏込沈下	盛土量	補正 盛土量	調整 盛土量	表土量
1	1	39	39	0.000			0		0	0
2	2	39	39	0.000			0		0	0
3	3	19	19	0.410			41		41	8
4	4	0	0	1.878			188		188	15
5	5	0	0	2.120			212		212	15
6	6	0	0	1.358			136		136	15
7	7	0	0	1.638			164		164	15
8	8	0	0	1.873			187		187	15
9	9	0	0	1.920			192		192	15
10	10	0	0	1.945			195		195	15
11	11	0	0	1.978			198		198	15
12	12	0	0	2.033			203		203	15
13	13	0	0	2.038			204		204	15
14	14	0	0	2.025			203		203	15
15	15	0	0	2.058			206		206	15
16	16	61	61	0.000			0		0	15
17	17	61	61	0.000			0		0	15
18	18	31	31	0.820			82		82	23
19	19	0	0	2.390			239		239	30
20	20	0	0	2.390			239		239	30
21	21	0	0	1.640			164		164	30
22	22	0	0	1.865			187		187	30
23	23	0	0	2.090			209		209	30
24	24	0	0	2.150			215		215	30
25	25	0	0	2.210			221		221	30
26	26	0	0	2.240			224		224	30
27	27	0	0	2.270			227		227	30

土量計算書

［工区名：加美町新庁舎造成 ］

ﾃﾞｰﾀ No	ﾒｯｼｭ No	切土量	補正 切土量	盛土高	圧密沈下	踏込沈下	盛土量	補正 盛土量	調整 盛土量	表土量
28	28	0	0	2.270			227		227	30
29	29	0	0	2.310			231		231	30
30	30	0	0	2.350			235		235	30
31	31	42	42	0.000			0		0	30
32	32	42	42	0.000			0		0	30
33	33	21	21	0.820			82		82	30
34	34	0	0	1.640			164		164	30
35	35	0	0	1.640			164		164	30
36	36	0	0	1.640			164		164	30
37	37	0	0	1.865			187		187	30
38	38	0	0	2.090			209		209	30
39	39	0	0	2.150			215		215	30
40	40	0	0	2.210			221		221	30
41	41	0	0	2.240			224		224	30
42	42	0	0	2.270			227		227	30
43	43	0	0	2.270			227		227	30
44	44	0	0	2.310			231		231	30
45	45	0	0	2.350			235		235	30
46	46	41	41	0.000			0		0	30
47	47	41	41	0.000			0		0	30
48	48	20	20	0.820			82		82	30
49	49	0	0	1.640			164		164	30
50	50	0	0	1.640			164		164	30
51	51	0	0	1.640			164		164	30
52	52	0	0	1.865			187		187	30
53	53	0	0	2.090			209		209	30
54	54	0	0	2.150			215		215	30

土量計算書

［工区名：加美町新庁舎造成 ］

ﾃﾞｰﾀ No	ﾒｯｼｭ No	切土量	補正 切土量	盛土高	圧密沈下	踏込沈下	盛土量	補正 盛土量	調整 盛土量	表土量
55	55	0	0	2.210			221		221	30
56	56	0	0	2.240			224		224	30
57	57	0	0	2.270			227		227	30
58	58	0	0	2.270			227		227	30
59	59	0	0	2.310			231		231	30
60	60	0	0	2.350			235		235	30
61	61	22	22	0.085			9		9	30
62	62	22	22	0.085			9		9	30
63	63	11	11	0.863			86		86	30
64	64	0	0	1.640			164		164	30
65	65	0	0	1.640			164		164	30
66	66	0	0	1.640			164		164	30
67	67	0	0	1.865			187		187	30
68	68	0	0	2.090			209		209	30
69	69	0	0	2.150			215		215	30
70	70	0	0	2.210			221		221	30
71	71	0	0	2.240			224		224	30
72	72	0	0	2.270			227		227	30
73	73	0	0	2.270			227		227	30
74	74	0	0	2.310			231		231	30
75	75	0	0	2.350			235		235	30
76	76	0	0	0.085			9		9	15
77	77	0	0	0.085			9		9	15
78	78	0	0	0.895			90		90	23
79	79	0	0	1.705			171		171	30
80	80	0	0	1.713			171		171	30
81	81	0	0	1.720			172		172	30

土量計算書

［工区名：加美町新庁舎造成 ］

ﾃﾞｰﾀ No	ﾒｯｼｭ No	切土量	補正 切土量	盛土高	圧密沈下	踏込沈下	盛土量	補正 盛土量	調整 盛土量	表土量
82	82	0	0	1.840			184		184	30
83	83	0	0	1.960			196		196	30
84	84	0	0	2.113			211		211	30
85	85	0	0	2.265			227		227	30
86	86	0	0	2.300			230		230	30
87	87	0	0	2.335			234		234	30
88	88	0	0	2.348			235		235	30
89	89	0	0	2.380			238		238	30
90	90	0	0	2.400			240		240	30
91	93	0	0	0.885			89		89	15
92	94	0	0	1.770			177		177	30
93	95	0	0	1.785			179		179	30
94	96	0	0	1.800			180		180	30
95	97	0	0	1.815			182		182	30
96	98	0	0	1.830			183		183	30
97	99	0	0	2.075			208		208	30
98	100	0	0	2.320			232		232	30
99	101	0	0	2.360			236		236	30
100	102	0	0	2.400			240		240	30
101	103	0	0	2.425			243		243	30
102	104	0	0	2.450			245		245	30
103	105	0	0	2.450			245		245	30
104	108	0	0	0.885			89		89	15
105	109	0	0	1.770			177		177	30
106	110	0	0	1.785			179		179	30
107	111	0	0	1.800			180		180	30
108	112	0	0	1.815			182		182	30

土量計算書

［工区名：加美町新庁舎造成 ］

ﾃﾞｰﾀ No	ﾒｯｼｭ No	切土量	補正 切土量	盛土高	圧密沈下	踏込沈下	盛土量	補正 盛土量	調整 盛土量	表土量
109	113	0	0	1.830			183		183	30
110	114	0	0	2.075			208		208	30
111	115	0	0	2.320			232		232	30
112	116	0	0	2.360			236		236	30
113	117	0	0	2.400			240		240	30
114	118	0	0	2.425			243		243	30
115	119	0	0	2.450			245		245	30
116	120	0	0	2.450			245		245	30
117	123	0	0	0.885			89		89	15
118	124	0	0	1.770			177		177	30
119	125	0	0	1.785			179		179	30
120	126	0	0	1.800			180		180	30
121	127	0	0	1.815			182		182	30
122	128	0	0	1.830			183		183	30
123	129	0	0	2.075			208		208	30
124	130	0	0	2.320			232		232	30
125	131	0	0	2.360			236		236	30
126	132	0	0	2.400			240		240	30
127	133	0	0	2.425			243		243	30
128	134	0	0	2.450			245		245	30
129	135	0	0	2.450			245		245	30
130	138	0	0	0.885			89		89	15
131	139	0	0	1.770			177		177	30
132	140	0	0	1.785			179		179	30
133	141	0	0	1.800			180		180	30
134	142	0	0	1.815			182		182	30
135	143	0	0	1.830			183		183	30

土量計算書

［工区名：加美町新庁舎造成 ］

ﾃﾞｰﾀ No	ﾒｯｼｭ No	切土量	補正 切土量	盛土高	圧密沈下	踏込沈下	盛土量	補正 盛土量	調整 盛土量	表土量
136	144	0	0	2.075			208		208	30
137	145	0	0	2.320			232		232	30
138	146	0	0	2.360			236		236	30
139	147	0	0	2.400			240		240	30
140	148	0	0	2.425			243		243	30
141	149	0	0	2.450			245		245	30
142	150	0	0	2.450			245		245	30
	合計	512	512				25,874		25,874	3,864

差引土量 = -25,362

土量分布表

［工区名：加美町新庁舎造成 ］

() 内は 行、列Ｎｏ [] 内はメッシュＮｏ
上段：切土量　中段：盛土量　下段：差引土量

	(1)	(2)	(3)	(4)	(5)	(6)	(7)	(8)	(9)	(10)	(11)	(12)	(13)	(14)	(15)	(16)
(1)	[1]	[2]	[3]	[4]	[5]	[6]	[7]	[8]	[9]	[10]	[11]	[12]	[13]	[14]	[15]	
	39	39	19	0	0	0	0	0	0	0	0	0	0	0	0	
	0	0	41	188	212	136	164	187	192	195	198	203	204	203	206	
	39	39	-22	-188	-212	-136	-164	-187	-192	-195	-198	-203	-204	-203	-206	
(2)	[16]	[17]	[18]	[19]	[20]	[21]	[22]	[23]	[24]	[25]	[26]	[27]	[28]	[29]	[30]	
	61	61	31	0	0	0	0	0	0	0	0	0	0	0	0	
	0	0	82	239	239	164	187	209	215	221	224	227	227	231	235	
	61	61	-51	-239	-239	-164	-187	-209	-215	-221	-224	-227	-227	-231	-235	
(3)	[31]	[32]	[33]	[34]	[35]	[36]	[37]	[38]	[39]	[40]	[41]	[42]	[43]	[44]	[45]	
	42	42	21	0	0	0	0	0	0	0	0	0	0	0	0	
	0	0	82	164	164	164	187	209	215	221	224	227	227	231	235	
	42	42	-61	-164	-164	-164	-187	-209	-215	-221	-224	-227	-227	-231	-235	
(4)	[46]	[47]	[48]	[49]	[50]	[51]	[52]	[53]	[54]	[55]	[56]	[57]	[58]	[59]	[60]	
	41	41	20	0	0	0	0	0	0	0	0	0	0	0	0	
	0	0	82	164	164	164	187	209	215	221	224	227	227	231	235	
	41	41	-62	-164	-164	-164	-187	-209	-215	-221	-224	-227	-227	-231	-235	
(5)	[61]	[62]	[63]	[64]	[65]	[66]	[67]	[68]	[69]	[70]	[71]	[72]	[73]	[74]	[75]	
	22	22	11	0	0	0	0	0	0	0	0	0	0	0	0	
	9	9	86	164	164	164	187	209	215	221	224	227	227	231	235	
	13	13	-75	-164	-164	-164	-187	-209	-215	-221	-224	-227	-227	-231	-235	
(6)	[76]	[77]	[78]	[79]	[80]	[81]	[82]	[83]	[84]	[85]	[86]	[87]	[88]	[89]	[90]	
	0	0	0	0	0	0	0	0	0	0	0	0	0	0	0	
	9	9	90	171	171	172	184	196	211	227	230	234	235	238	240	
	-9	-9	-90	-171	-171	-172	-184	-196	-211	-227	-230	-234	-235	-238	-240	
(7)	[91]	[92]	[93]	[94]	[95]	[96]	[97]	[98]	[99]	[100]	[101]	[102]	[103]	[104]	[105]	
			0	0	0	0	0	0	0	0	0	0	0	0	0	
			89	177	179	180	182	183	208	232	236	240	243	245	245	
			-89	-177	-179	-180	-182	-183	-208	-232	-236	-240	-243	-245	-245	
(8)	[106]	[107]	[108]	[109]	[110]	[111]	[112]	[113]	[114]	[115]	[116]	[117]	[118]	[119]	[120]	
			0	0	0	0	0	0	0	0	0	0	0	0	0	
			89	177	179	180	182	183	208	232	236	240	243	245	245	
			-89	-177	-179	-180	-182	-183	-208	-232	-236	-240	-243	-245	-245	
(9)	[121]	[122]	[123]	[124]	[125]	[126]	[127]	[128]	[129]	[130]	[131]	[132]	[133]	[134]	[135]	
			0	0	0	0	0	0	0	0	0	0	0	0	0	
			89	177	179	180	182	183	208	232	236	240	243	245	245	
			-89	-177	-179	-180	-182	-183	-208	-232	-236	-240	-243	-245	-245	
(10)	[136]	[137]	[138]	[139]	[140]	[141]	[142]	[143]	[144]	[145]	[146]	[147]	[148]	[149]	[150]	
			0	0	0	0	0	0	0	0	0	0	0	0	0	
			89	177	179	180	182	183	208	232	236	240	243	245	245	
(11)			-89	-177	-179	-180	-182	-183	-208	-232	-236	-240	-243	-245	-245	

入力データリスト

［工区名：加美町新庁舎造成 ］

＜ 基本データ ＞

ﾒｯｼｭﾋﾟｯﾁ	10 m	表土厚入力	入力する	地層数	1層	丸め方法	四捨五入
工区辺長Ｘ	150 m	圧密沈下	入力しない	補正方法	切土補正	盛土調整係数	0.00000000
工区辺長Ｙ	100 m	踏込沈下	入力しない	計算方法	４点柱状法		

	地層1	地層2	地層3	地層4	地層5
切土変化率Ｃ	1.00				

＜ 計算対象区域 ＞

No	行No	列No	No	行No	列No	No	行No	列No	No	行No	列No	No	行No	列No	No	行No	列No	No	行No	列No

格子点データ入力リスト

［工区名：加美町新庁舎造成 ］

行No	列No	1	2	3	4	5	6	7	8	9	10	11	12	13
1	計画高					28.56	28.54	28.55	29.01	29.01	29.02	29.02	29.02	29.03
	現況高1					28.56	28.54	28.55	29.01	29.01	29.02	29.02	29.02	29.03
	表土厚					0.00	0.00	0.00	0.00	0.00	0.00	0.00	0.00	0.00
2	計画高	28.22	28.22	28.22	28.20	28.20	28.20	28.20	28.65	28.65	28.65	28.65	28.65	28.65
	現況高1	28.22	28.22	28.22	28.61	28.61	28.61	28.61	29.06	29.06	29.06	29.06	29.06	29.06
	表土厚	0.00	0.00	0.00	0.00	0.00	0.00	0.00	0.00	0.00	0.00	0.00	0.00	0.00
3	計画高	28.22	28.22	28.22	28.20	28.20	28.20	28.20	28.65	28.65	28.65	28.65	28.65	28.65
	現況高1	28.22	28.22	28.22	28.61	28.61	28.61	28.61	29.06	29.06	29.06	29.06	29.06	29.06
	表土厚	0.00	0.00	0.00	0.00	0.00	0.00	0.00	0.00	0.00	0.00	0.00	0.00	0.00
4	計画高	28.22	28.22	28.22	28.20	28.20	28.20	28.20	28.65	28.65	28.65	28.65	28.65	28.65
	現況高1	28.22	28.22	28.22	28.61	28.61	28.61	28.61	29.06	29.06	29.06	29.06	29.06	29.06
	表土厚	0.00	0.00	0.00	0.00	0.00	0.00	0.00	0.00	0.00	0.00	0.00	0.00	0.00
5	計画高	28.22	28.22	28.22	28.20	28.20	28.20	28.20	28.65	28.65	28.65	28.65	28.65	28.65
	現況高1	28.22	28.22	28.22	28.61	28.61	28.61	28.61	29.06	29.06	29.06	29.06	29.06	29.06
	表土厚	0.00	0.00	0.00	0.00	0.00	0.00	0.00	0.00	0.00	0.00	0.00	0.00	0.00
6	計画高	28.67	28.67	28.67	28.20	28.20	28.20	28.20	28.65	28.65	28.65	28.65	28.65	28.65
	現況高1	28.67	28.67	28.67	28.61	28.61	28.61	28.61	29.06	29.06	29.06	29.06	29.06	29.06
	表土厚	0.00	0.00	0.00	0.00	0.00	0.00	0.00	0.00	0.00	0.00	0.00	0.00	0.00
7	計画高				28.20	28.20	28.20	28.20	28.20	28.20	28.65	28.65	28.65	28.65
	現況高1				28.61	28.61	28.61	28.61	28.61	28.61	29.06	29.06	29.06	29.06
	表土厚				0.00	0.00	0.00	0.00	0.00	0.00	0.00	0.00	0.00	0.00
8	計画高				28.20	28.20	28.20	28.20	28.20	28.20	28.65	28.65	28.65	28.65
	現況高1				28.61	28.61	28.61	28.61	28.61	28.61	29.06	29.06	29.06	29.06
	表土厚				0.00	0.00	0.00	0.00	0.00	0.00	0.00	0.00	0.00	0.00
9	計画高				28.20	28.20	28.20	28.20	28.20	28.20	28.65	28.65	28.65	28.65
	現況高1				28.61	28.61	28.61	28.61	28.61	28.61	29.06	29.06	29.06	29.06
	表土厚				0.00	0.00	0.00	0.00	0.00	0.00	0.00	0.00	0.00	0.00

格子点データ入力リスト

［工区名：加美町新庁舎造成 ］

行No	列No	14	15	16
1	計画高	29.04	29.05	29.05
	現況高1	29.04	29.05	29.05
	表土厚	0.00	0.00	0.00
2	計画高	28.65	28.65	28.65
	現況高1	29.06	29.06	29.06
	表土厚	0.00	0.00	0.00
3	計画高	28.65	28.65	28.65
	現況高1	29.06	29.06	29.06
	表土厚	0.00	0.00	0.00
4	計画高	28.65	28.65	28.65
	現況高1	29.06	29.06	29.06
	表土厚	0.00	0.00	0.00
5	計画高	28.65	28.65	28.65
	現況高1	29.06	29.06	29.06
	表土厚	0.00	0.00	0.00
6	計画高	28.65	28.65	28.65
	現況高1	29.06	29.06	29.06
	表土厚	0.00	0.00	0.00
7	計画高	28.65	28.65	28.65
	現況高1	29.06	29.06	29.06
	表土厚	0.00	0.00	0.00
8	計画高	28.65	28.65	28.65
	現況高1	29.06	29.06	29.06
	表土厚	0.00	0.00	0.00
9	計画高	28.65	28.65	28.65
	現況高1	29.06	29.06	29.06
	表土厚	0.00	0.00	0.00

格子点データ入力リスト

［工区名：加美町新庁舎造成 ］

行No	列No	1	2	3	4	5	6	7	8	9	10	11	12	13
10	計画高				28.20	28.20	28.20	28.20	28.20	28.20	28.65	28.65	28.65	28.65
	現況高1				28.61	28.61	28.61	28.61	28.61	28.61	29.06	29.06	29.06	29.06
	表土厚				0.00	0.00	0.00	0.00	0.00	0.00	0.00	0.00	0.00	0.00
11	計画高				28.20	28.20	28.20	28.20	28.20	28.20	28.65	28.65	28.65	28.65
	現況高1				28.61	28.61	28.61	28.61	28.61	28.61	29.06	29.06	29.06	29.06
	表土厚				0.00	0.00	0.00	0.00	0.00	0.00	0.00	0.00	0.00	0.00

格子点データ入力リスト

［工区名：加美町新庁舎造成 ］

行No	列No	14	15	16
10	計画高	28.65	28.65	28.65
	現況高1	29.06	29.06	29.06
	表土厚	0.00	0.00	0.00
11	計画高	28.65	28.65	28.65
	現況高1	29.06	29.06	29.06
	表土厚	0.00	0.00	0.00

土量計算書

［工区名：加美町新庁舎造成 ］

ﾃﾞｰﾀ No	ﾒｯｼｭ No	切土量	補正 切土量	盛土高	圧密沈下	踏込沈下	盛土量	補正 盛土量	調整 盛土量	表土量
1	1	0	0	0.000			0		0	0
2	2	0	0	0.000			0		0	0
3	3	10	10	0.000			0		0	0
4	4	21	21	0.000			0		0	0
5	5	21	21	0.000			0		0	0
6	6	21	21	0.000			0		0	0
7	7	21	21	0.000			0		0	0
8	8	21	21	0.000			0		0	0
9	9	21	21	0.000			0		0	0
10	10	21	21	0.000			0		0	0
11	11	21	21	0.000			0		0	0
12	12	21	21	0.000			0		0	0
13	13	21	21	0.000			0		0	0
14	14	21	21	0.000			0		0	0
15	15	21	21	0.000			0		0	0
16	16	0	0	0.000			0		0	0
17	17	0	0	0.000			0		0	0
18	18	21	21	0.000			0		0	0
19	19	41	41	0.000			0		0	0
20	20	41	41	0.000			0		0	0
21	21	41	41	0.000			0		0	0
22	22	41	41	0.000			0		0	0
23	23	41	41	0.000			0		0	0
24	24	41	41	0.000			0		0	0
25	25	41	41	0.000			0		0	0
26	26	41	41	0.000			0		0	0
27	27	41	41	0.000			0		0	0

土量計算書

［工区名：加美町新庁舎造成 ］

ﾃﾞｰﾀ No	ﾒｯｼｭ No	切土量	補正 切土量	盛土高	圧密沈下	踏込沈下	盛土量	補正 盛土量	調整 盛土量	表土量
28	28	41	41	0.000			0		0	0
29	29	41	41	0.000			0		0	0
30	30	41	41	0.000			0		0	0
31	31	0	0	0.000			0		0	0
32	32	0	0	0.000			0		0	0
33	33	21	21	0.000			0		0	0
34	34	41	41	0.000			0		0	0
35	35	41	41	0.000			0		0	0
36	36	41	41	0.000			0		0	0
37	37	41	41	0.000			0		0	0
38	38	41	41	0.000			0		0	0
39	39	41	41	0.000			0		0	0
40	40	41	41	0.000			0		0	0
41	41	41	41	0.000			0		0	0
42	42	41	41	0.000			0		0	0
43	43	41	41	0.000			0		0	0
44	44	41	41	0.000			0		0	0
45	45	41	41	0.000			0		0	0
46	46	0	0	0.000			0		0	0
47	47	0	0	0.000			0		0	0
48	48	21	21	0.000			0		0	0
49	49	41	41	0.000			0		0	0
50	50	41	41	0.000			0		0	0
51	51	41	41	0.000			0		0	0
52	52	41	41	0.000			0		0	0
53	53	41	41	0.000			0		0	0
54	54	41	41	0.000			0		0	0

土量計算書

［工区名：加美町新庁舎造成 ］

ﾃﾞｰﾀ No	ﾒｯｼｭ No	切土量	補正 切土量	盛土高	圧密沈下	踏込沈下	盛土量	補正 盛土量	調整 盛土量	表土量
55	55	41	41	0.000			0		0	0
56	56	41	41	0.000			0		0	0
57	57	41	41	0.000			0		0	0
58	58	41	41	0.000			0		0	0
59	59	41	41	0.000			0		0	0
60	60	41	41	0.000			0		0	0
61	61	0	0	0.000			0		0	0
62	62	0	0	0.000			0		0	0
63	63	21	21	0.000			0		0	0
64	64	41	41	0.000			0		0	0
65	65	41	41	0.000			0		0	0
66	66	41	41	0.000			0		0	0
67	67	41	41	0.000			0		0	0
68	68	41	41	0.000			0		0	0
69	69	41	41	0.000			0		0	0
70	70	41	41	0.000			0		0	0
71	71	41	41	0.000			0		0	0
72	72	41	41	0.000			0		0	0
73	73	41	41	0.000			0		0	0
74	74	41	41	0.000			0		0	0
75	75	41	41	0.000			0		0	0
76	76	0	0	0.000			0		0	0
77	77	0	0	0.000			0		0	0
78	78	21	21	0.000			0		0	0
79	79	41	41	0.000			0		0	0
80	80	41	41	0.000			0		0	0
81	81	41	41	0.000			0		0	0

土量計算書

［工区名：加美町新庁舎造成 ］

ﾃﾞｰﾀ No	ﾒｯｼｭ No	切土量	補正 切土量	盛土高	圧密沈下	踏込沈下	盛土量	補正 盛土量	調整 盛土量	表土量
82	82	41	41	0.000			0		0	0
83	83	41	41	0.000			0		0	0
84	84	41	41	0.000			0		0	0
85	85	41	41	0.000			0		0	0
86	86	41	41	0.000			0		0	0
87	87	41	41	0.000			0		0	0
88	88	41	41	0.000			0		0	0
89	89	41	41	0.000			0		0	0
90	90	41	41	0.000			0		0	0
91	93	21	21	0.000			0		0	0
92	94	41	41	0.000			0		0	0
93	95	41	41	0.000			0		0	0
94	96	41	41	0.000			0		0	0
95	97	41	41	0.000			0		0	0
96	98	41	41	0.000			0		0	0
97	99	41	41	0.000			0		0	0
98	100	41	41	0.000			0		0	0
99	101	41	41	0.000			0		0	0
100	102	41	41	0.000			0		0	0
101	103	41	41	0.000			0		0	0
102	104	41	41	0.000			0		0	0
103	105	41	41	0.000			0		0	0
104	108	21	21	0.000			0		0	0
105	109	41	41	0.000			0		0	0
106	110	41	41	0.000			0		0	0
107	111	41	41	0.000			0		0	0
108	112	41	41	0.000			0		0	0

土量計算書

［工区名：加美町新庁舎造成 ］

ﾃﾞｰﾀ No	ﾒｯｼｭ No	切土量	補正 切土量	盛土高	圧密沈下	踏込沈下	盛土量	補正 盛土量	調整 盛土量	表土量
109	113	41	41	0.000			0		0	0
110	114	41	41	0.000			0		0	0
111	115	41	41	0.000			0		0	0
112	116	41	41	0.000			0		0	0
113	117	41	41	0.000			0		0	0
114	118	41	41	0.000			0		0	0
115	119	41	41	0.000			0		0	0
116	120	41	41	0.000			0		0	0
117	123	21	21	0.000			0		0	0
118	124	41	41	0.000			0		0	0
119	125	41	41	0.000			0		0	0
120	126	41	41	0.000			0		0	0
121	127	41	41	0.000			0		0	0
122	128	41	41	0.000			0		0	0
123	129	41	41	0.000			0		0	0
124	130	41	41	0.000			0		0	0
125	131	41	41	0.000			0		0	0
126	132	41	41	0.000			0		0	0
127	133	41	41	0.000			0		0	0
128	134	41	41	0.000			0		0	0
129	135	41	41	0.000			0		0	0
130	138	21	21	0.000			0		0	0
131	139	41	41	0.000			0		0	0
132	140	41	41	0.000			0		0	0
133	141	41	41	0.000			0		0	0
134	142	41	41	0.000			0		0	0
135	143	41	41	0.000			0		0	0

土量計算書

［工区名：加美町新庁舎造成 ］

ﾃﾞｰﾀ No	ﾒｯｼｭ No	切土量	補正 切土量	盛土高	圧密沈下	踏込沈下	盛土量	補正 盛土量	調整 盛土量	表土量
136	144	41	41	0.000			0		0	0
137	145	41	41	0.000			0		0	0
138	146	41	41	0.000			0		0	0
139	147	41	41	0.000			0		0	0
140	148	41	41	0.000			0		0	0
141	149	41	41	0.000			0		0	0
142	150	41	41	0.000			0		0	0
	合計	4,879	4,879				0		0	0

差引土量 = 4,879

土量分布表

［工区名：加美町新庁舎造成 ］

（）内は 行、列Ｎｏ［］内はメッシュＮｏ
上段：切土量　中段：盛土量　下段：差引土量

	(1)	(2)	(3)	(4)	(5)	(6)	(7)	(8)	(9)	(10)	(11)	(12)	(13)	(14)	(15)	(16)
(1)	[1]	[2]	[3]	[4]	[5]	[6]	[7]	[8]	[9]	[10]	[11]	[12]	[13]	[14]	[15]	
	0	0	10	21	21	21	21	21	21	21	21	21	21	21	21	
	0	0	0	0	0	0	0	0	0	0	0	0	0	0	0	
	0	0	10	21	21	21	21	21	21	21	21	21	21	21	21	
(2)	[16]	[17]	[18]	[19]	[20]	[21]	[22]	[23]	[24]	[25]	[26]	[27]	[28]	[29]	[30]	
	0	0	21	41	41	41	41	41	41	41	41	41	41	41	41	
	0	0	0	0	0	0	0	0	0	0	0	0	0	0	0	
	0	0	21	41	41	41	41	41	41	41	41	41	41	41	41	
(3)	[31]	[32]	[33]	[34]	[35]	[36]	[37]	[38]	[39]	[40]	[41]	[42]	[43]	[44]	[45]	
	0	0	21	41	41	41	41	41	41	41	41	41	41	41	41	
	0	0	0	0	0	0	0	0	0	0	0	0	0	0	0	
	0	0	21	41	41	41	41	41	41	41	41	41	41	41	41	
(4)	[46]	[47]	[48]	[49]	[50]	[51]	[52]	[53]	[54]	[55]	[56]	[57]	[58]	[59]	[60]	
	0	0	21	41	41	41	41	41	41	41	41	41	41	41	41	
	0	0	0	0	0	0	0	0	0	0	0	0	0	0	0	
	0	0	21	41	41	41	41	41	41	41	41	41	41	41	41	
(5)	[61]	[62]	[63]	[64]	[65]	[66]	[67]	[68]	[69]	[70]	[71]	[72]	[73]	[74]	[75]	
	0	0	21	41	41	41	41	41	41	41	41	41	41	41	41	
	0	0	0	0	0	0	0	0	0	0	0	0	0	0	0	
	0	0	21	41	41	41	41	41	41	41	41	41	41	41	41	
(6)	[76]	[77]	[78]	[79]	[80]	[81]	[82]	[83]	[84]	[85]	[86]	[87]	[88]	[89]	[90]	
	0	0	21	41	41	41	41	41	41	41	41	41	41	41	41	
	0	0	0	0	0	0	0	0	0	0	0	0	0	0	0	
	0	0	21	41	41	41	41	41	41	41	41	41	41	41	41	
(7)	[91]	[92]	[93]	[94]	[95]	[96]	[97]	[98]	[99]	[100]	[101]	[102]	[103]	[104]	[105]	
			21	41	41	41	41	41	41	41	41	41	41	41	41	
			0	0	0	0	0	0	0	0	0	0	0	0	0	
			21	41	41	41	41	41	41	41	41	41	41	41	41	
(8)	[106]	[107]	[108]	[109]	[110]	[111]	[112]	[113]	[114]	[115]	[116]	[117]	[118]	[119]	[120]	
			21	41	41	41	41	41	41	41	41	41	41	41	41	
			0	0	0	0	0	0	0	0	0	0	0	0	0	
			21	41	41	41	41	41	41	41	41	41	41	41	41	
(9)	[121]	[122]	[123]	[124]	[125]	[126]	[127]	[128]	[129]	[130]	[131]	[132]	[133]	[134]	[135]	
			21	41	41	41	41	41	41	41	41	41	41	41	41	
			0	0	0	0	0	0	0	0	0	0	0	0	0	
			21	41	41	41	41	41	41	41	41	41	41	41	41	
(10)	[136]	[137]	[138]	[139]	[140]	[141]	[142]	[143]	[144]	[145]	[146]	[147]	[148]	[149]	[150]	
			21	41	41	41	41	41	41	41	41	41	41	41	41	
			0	0	0	0	0	0	0	0	0	0	0	0	0	
			21	41	41	41	41	41	41	41	41	41	41	41	41	
(11)																

§３．法　面　工

法 面 工 数 量 集 計 表

種　　別	細　　別	規　　格	単位	数　　量	摘　　要
法面工					
	法面整形工	盛土法面　1:1.5	㎡	1,409.7	
		切土法面　1:1.5	㎡	113.9	
植生工					
	種子散布工	盛土法面　1:1.5	㎡	1,409.7	
	種子吹付工	切土法面　1:1.5	㎡	113.9	

法面工計算表

種　　別	法面整形工								
細　　別	法面整形（盛土部）			種子散布工	法面整形（切土部）			種子吹付工	備　　考
規　　格	n＝1：1.5				n＝1：1.5				
備　　考	番号	平面積	斜　比	斜面積	番号	平面積	斜　比	斜面積	
単　　位		m2		m2		m2		m2	
	1	264.3	1.202	317.7	1	25.8	1.202	31.0	
	2	296.3	1.202	356.2	2	11.4	1.202	13.7	
	3	363.2	1.202	436.6	3	31.0	1.202	37.3	
	4	101.1	1.202	121.5	4	18.1	1.202	21.8	
	5	46.1	1.202	55.4	5	8.4	1.202	10.1	
	6	47.0	1.202	56.5					
	7	15.1	1.202	18.2					
	8	39.6	1.202	47.6					
合　　計		1,409.7				113.9			

§４．排水構造物工

排 水 構 造 物 工 数 量 集 計 表

種　　別	細　　別	規　　格	単位	数　　量	摘　　要
作業土工					
	床掘り		㎥	969.2	
	埋戻し		㎥	664.3	
	残土		㎥	304.9	
	基面整正		㎡	204.5	
側溝工					
	北側法定外水路	500×700	m	9.1	
	(可変勾配側溝)	500×800	m	5.0	
		500×900	m	5.0	
		500×1000	m	5.0	
		500×1100	m	106.0	
		500×1200	m	3.0	
		500×1300	m	27.1	
	南側法定外水路	500×1100	m	34.3	
	(可変勾配側溝)	500×1200	m	16.0	
		500×1300	m	6.1	
管渠工					
	北側法定外水路	HPφ350	m	3.3	
集水桝工					
	集水桝	SM-B900-L900-H1500	基	1.0	北側法定外水路
		SM-B800-L800-H900	基	1.0	北側法定外水路
		SM-B700-L700-H1500	基	1.0	南側法定外水路

作業土工集計表

種別	種　別	土　工				摘　要
		床　堀 (m^3)	埋戻し (m^3)	残　土 (m^3)	基面整正 (m^2)	
北側法定外水路		605.334	406.176	199.158	125.422	
南側法定外水路		315.003	217.834	97.169	62.842	
管渠工		7.430	6.400	1.030	2.160	
集水桝工		41.440	33.870	7.570	14.110	
合　　計		969.21	664.28	304.93	204.53	

北側法定外水路(可変勾配側溝)延長調書

500×700

No.

測　　点	位置	単位	延　　長	摘　　要
NO　7 ＋ 18.00 ～ NO　8 ＋ 0.00		m	2.00	
NO　8 ＋ 0.00 ～ NO　8 ＋ 7.08		〃	7.08	
小　　計		〃	9.08	
合　　計		〃	9.08	

北側法定外水路(可変勾配側溝)延長調書

500×800

No.

測　　点	位置	単位	延　　長	摘　　要
NO　7 ＋ 13.00 ～ NO　7 ＋ 18.00		m	5.00	
小　　計			5.00	
合　　計			5.00	

北側法定外水路(可変勾配側溝)延長調書

500×900

No.

測　　点	位置	単位	延　　長	摘　　要
NO　7 ＋ 8.00 ～ NO　7 ＋ 13.00		m	5.00	
小　　計			5.00	
合　　計			5.00	

北側法定外水路(可変勾配側溝)延長調書

500×1000

No.

測　　点	位置	単位	延　　長	摘　　要
NO　7 ＋ 3.00 ～ NO　7 ＋ 8.00		m	5.00	
小　　計			5.00	
合　　計			5.00	

北側法定外水路(可変勾配側溝)延長調書

500×1100

No.

測　　点	位置	単位	延　　長	摘　　要
NO 1 + 18.23 ～ NO 2 + 1.23		m	3.00	
NO 2 + 1.23 ～ NO 7 + 0.00		〃	100.00	
NO 7 + 0.00 ～ NO 7 + 3.00		〃	3.00	
小　　計		〃	106.00	
合　　計		〃	106.00	

北側法定外水路(可変勾配側溝)延長調書

500×1200

No.

測　　点	位置	単位	延　　長	摘　　要
NO　1 ＋ 15.23 ～ NO　1 ＋ 18.23		m	3.00	
小　　計			3.00	
合　　計			3.00	

北側法定外水路(可変勾配側溝)延長調書

500×1300

No.

測　　点	位置	単位	延　　長	摘　　要
NO　0 ＋ 7.08 ～ NO　1 ＋ 1.00		m	14.07	
NO　1 ＋ 1.00 ～ NO　1 ＋ 10.00		〃	9.00	
NO　1 ＋ 10.00 ～ NO　1 ＋ 15.23		〃	4.00	
小　　計		〃	27.07	
合　　計		〃	27.07	

北側法定外水路　集計表

測点	断面	種別	延長	側溝	基礎材	基礎	基礎	敷ﾓﾙﾀﾙ	調整	側溝蓋	土工			
				個数	RC-40	ｺﾝｸﾘｰﾄ	型枠		ｺﾝｸﾘｰﾄ		床掘	埋戻し	残土	基面整正
			(m)	(個)	(㎡)	(m3)	(m2)	(m3)	(m3)	(枚)	(m3)	(m3)	(m3)	(m2)
No.0+7.08 ～ No.1+1.00	500 × 1300	縦断	14.07	7.040	11.256	1.126	2.814	0.098	0.700	7.035	59.798	43.054	16.744	11.256
No.1+1.00 ～ No.1+10.00	500 × 1300	横断	9.00	4.500	7.740	0.774	1.800	0.068	0.335	4.500	39.150	27.540	11.610	7.740
No.1+10.00 ～ No.1+15.23	500 × 1300	縦断	4.00	2.000	0.320	0.320	0.800	0.028	0.238	2.000	17.000	12.240	4.760	3.200
No.1+15.23 ～ No.1+18.23	500 × 1200	縦断	3.00	1.500	2.340	0.234	0.600	0.020	0.170	1.500	11.670	8.400	3.270	2.340
No.1+18.23 ～ No.2+1.23	500 × 1100	縦断	3.00	1.500	2.340	0.234	0.600	0.020	0.142	1.500	11.670	7.620	4.050	2.340
No.2+1.23 ～ No.7+0.00	500 × 1100	縦断	100.00	50.000	78.000	7.800	20.000	0.680	6.025	50.000	389.000	254.000	135.000	78.000
No.7+0.00 ～ No.7+3.00	500 × 1100	縦断	3.00	1.500	2.340	0.234	0.600	0.020	0.203	1.500	11.670	7.620	4.050	2.340
No.7+3.00 ～ No.7+8.00	500 × 1000	縦断	5.00	2.500	0.390	0.390	1.000	0.034	0.285	2.500	16.300	11.500	4.800	3.900
No.7+8.00 ～ No.7+13.00	500 × 900	縦断	5.00	2.500	3.750	0.375	1.000	0.033	0.280	2.500	14.600	10.300	4.300	3.750
No.7+13.00 ～ No.7+18.00	500 × 800	縦断	5.00	2.500	3.750	0.375	1.000	0.033	0.275	2.500	13.150	9.200	3.950	3.750
No.7+18.00 ～ No.8+0.00	500 × 700	縦断	2.00	1.000	1.500	0.150	0.400	0.013	0.079	1.000	4.700	3.240	1.460	1.500
No.8+0.00 ～ No.8+7.08	500 × 700	縦断	7.08	3.540	5.306	0.531	1.415	0.046	0.377	3.538	16.626	11.462	5.164	5.306
計			160.15	80.080	119.032	12.543	32.029	1.093	9.109	80.073	605.334	406.176	199.158	125.422

500	×	1300	縦断	No.0+7.08	～	No.1+1.00	延長	14.07	m

1． 略図

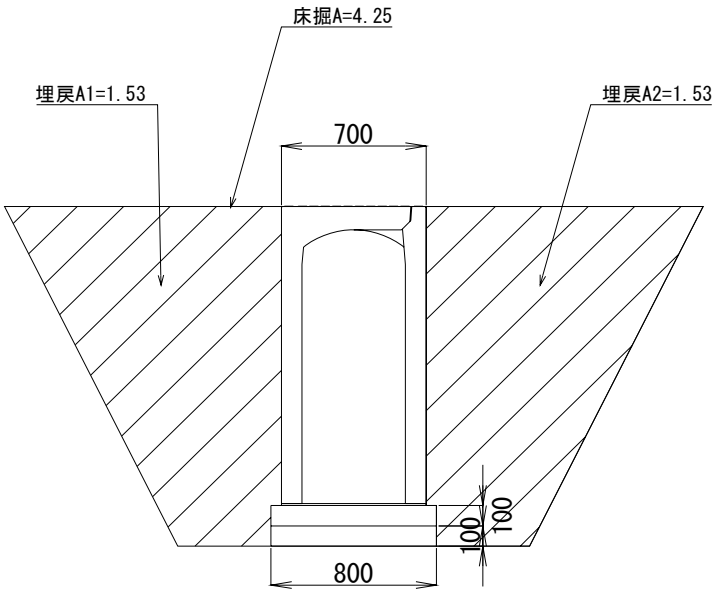

基礎砕石	幅:W1	0.800
	高:h1	0.100
基礎コン	幅:W2	0.800
	高:h2	0.100
敷ﾓﾙ	幅:W3	0.700
	高:h3	0.010
調整ｺﾝ	上流:H1	0.115
	下流:H2	0.084
床掘り		4.250
埋戻し		3.060

2． 溝個数

N= 14.07 ÷ 2.000 = 7.04 個

3． 基礎砕石(RC-40)

A= 0.800 × 14.07 = 11.256 m2

V= 11.256 × 0.100 = 1.126 m3

4． 基礎コンクリート

A= 0.800 × 14.07 = 11.256 m2

V= 11.256 × 0.100 = 1.126 m3

5． 型枠

A= 0.100 × 14.07 × 2 = 2.814 m2

6． 敷モルタル

A= 0.700 × 14.07 = 9.849 m2

V= 9.849 × 0.01 = 0.098 m3

7　.　調整コンクリート

V=(　0.115　＋　0.084　)×　0.5　×　0.500　×　14.07　=　0.700　m3

8．　側溝蓋

N=　14.07　÷　2.000　=　7.035　枚

8．　土工

(1) 床掘

V=　4.250　×　14.07　=　59.798　m3

(2) 埋戻し

V=　3.060　×　14.07　=　43.054　m3

(3) 残土

V=　59.798　－　43.054　=　16.744　m3

(4) 基面整正

V=　0.8　×　14.07　=　11.256　m2

500	×	1300	横断	No.1+1.00	～	No.1+10.00	延長	9.00	m

1． 略図

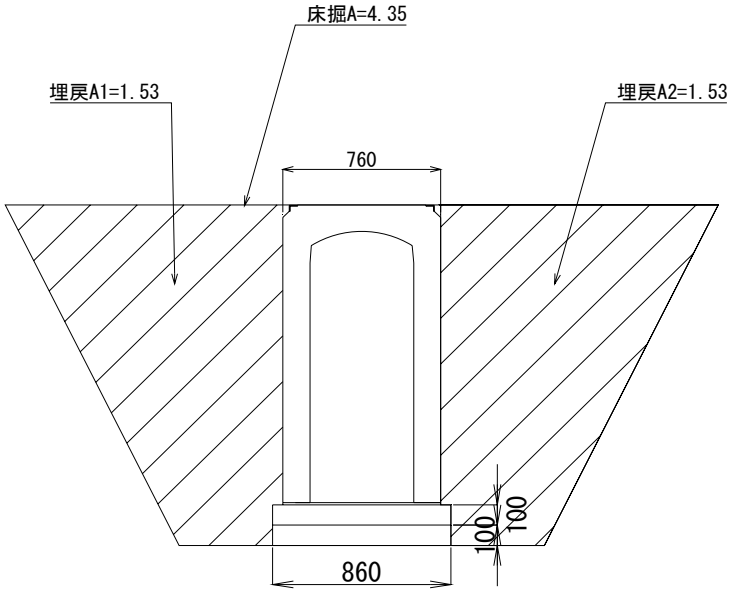

基礎砕石	幅:W1	0.860
	高:h1	0.100
基礎コン	幅:W2	0.860
	高:h2	0.100
敷ﾓﾙ	幅:W3	0.760
	高:h3	0.010
調整ｺﾝ	上流:H1	0.084
	下流:H2	0.065
床掘り		4.35
埋戻し		3.06

2． 溝個数

N= 9 ÷ 2.000 = 4.50 個

3． 基礎砕石(RC-40)

A= 0.860 × 9 = 7.740 m2

V= 7.74 × 0.100 = 0.774 m3

4． 基礎コンクリート

A= 0.860 × 9 = 7.740 m2

V= 7.74 × 0.100 = 0.774 m3

5． 型枠

A= 0.100 × 9 × 2 = 1.8 m2

6． 敷モルタル

A= 0.760 × 9 = 6.84 m2

V= 6.84 × 0.01 = 0.068 m2

7　.　調整コンクリート

V=(　0.084　＋　0.065　)×　0.5　×　0.500　×　9　=　0.335　m3

8．　側溝蓋

N=　9　÷　2.000　=　4.500　枚

8．　土工

(1) 床掘

V=　4.35　×　9　=　39.150　m3

(2) 埋戻し

V=　3.06　×　9　=　27.540　m3

(3) 残土

V=　39.150　－　27.540　=　11.610　m3

(4) 基面整正

V=　0.86　×　9　=　7.740　m2

500	×	1300	縦断	No.1+10.00 ～ No.1+15.23	延長	4.00	m

1． 略図

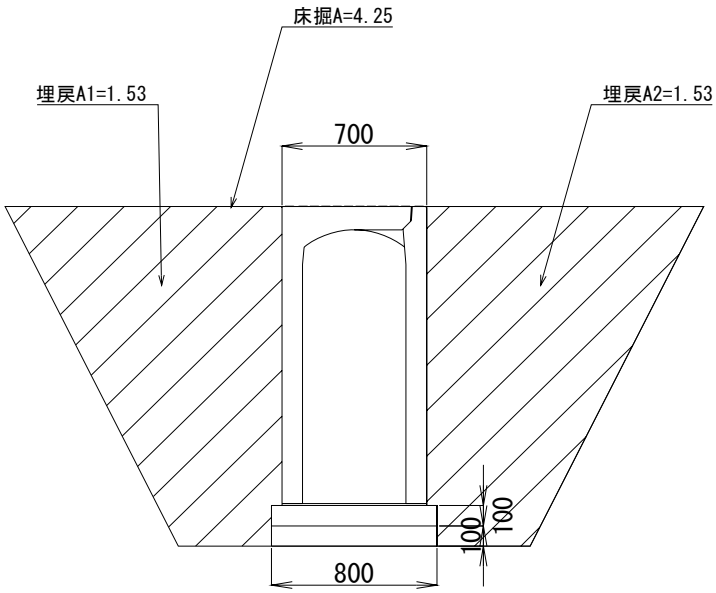

基礎砕石	幅:W1	0.800
	高:h1	0.100
基礎コン	幅:W2	0.800
	高:h2	0.100
敷ﾓﾙ	幅:W3	0.700
	高:h3	0.010
調整ｺﾝ	上流:H1	0.065
	下流:H2	0.173
床掘り		4.250
埋戻し		3.060

2． 溝個数

N= 4 ÷ 2.000 = 2.00 個

3． 基礎砕石(RC-40)

A= 0.800 × 4 = 3.200 m2

V= 3.2 × 0.100 = 0.320 m3

4． 基礎コンクリート

A= 0.800 × 4 = 3.200 m2

V= 3.2 × 0.100 = 0.320 m3

5． 型枠

A= 0.100 × 4 × 2 = 0.8 m2

6． 敷モルタル

A= 0.700 × 4 = 2.8 m2

V= 2.8 × 0.01 = 0.028 m2

7　.　調整コンクリート

V=(　0.065　＋　0.173　)×　0.5　×　0.500　×　4　=　0.238　m3

8．　側溝蓋

N=　4　÷　2.000　=　2.000　枚

8．　土工

(1) 床掘

V=　4.25　×　4　=　17.000　m3

(2) 埋戻し

V=　3.06　×　4　=　12.240　m3

(3) 残土

V=　17.000　－　12.240　=　4.760　m3

(4) 基面整正

V=　0.8　×　4　=　3.200　m2

500	×	1200	縦断	No.1+15.23	～	No.1+18.23	延長	3.00	m

1．　略図

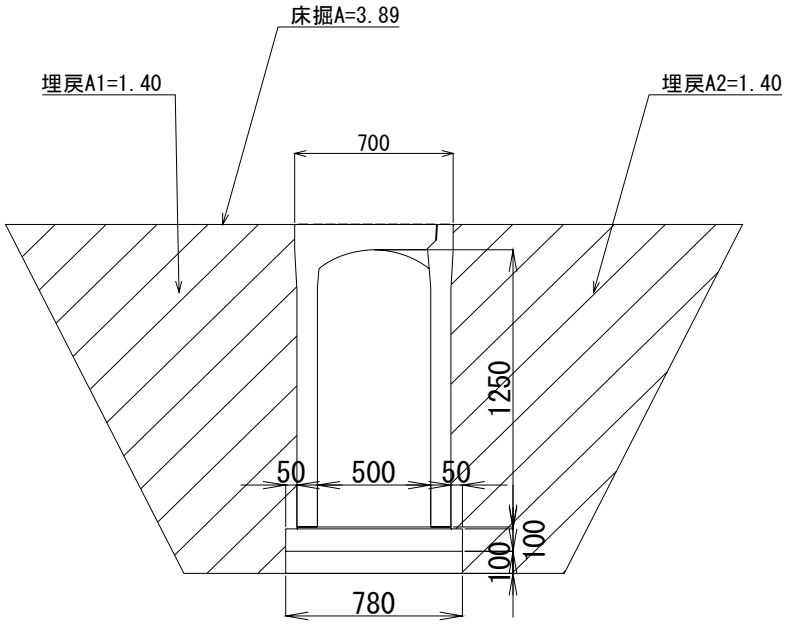

基礎砕石	幅:W1	0.780
	高:h1	0.100
基礎コン	幅:W2	0.780
	高:h2	0.100
敷ﾓﾙ	幅:W3	0.680
	高:h3	0.010
調整ｺﾝ	上流:H1	0.073
	下流:H2	0.154
床掘り		3.890
埋戻し		2.800

2．　溝個数

N=　3　÷　2.000　=　1.50　個

3．　基礎砕石(RC-40)

A=　0.780　×　3　=　2.340　m2

V=　2.34　×　0.100　=　0.234　m3

4．　基礎コンクリート

A=　0.780　×　3　=　2.340　m2

V=　2.34　×　0.100　=　0.234　m3

5．　型枠

A=　0.100　×　3　×　2　=　0.6　m2

6．　敷モルタル

A=　0.680　×　3　=　2.04　m2

V=　2.04　×　0.01　=　0.020　m2

7　.　調整コンクリート

V=(　0.073　＋　0.154　)×　0.5　×　0.500　×　3　=　0.170　m3

8．　側溝蓋

N=　3　÷　2.000　=　1.500　枚

8．　土工

(1) 床掘

V=　3.890　×　3　=　11.670　m3

(2) 埋戻し

V=　2.800　×　3　=　8.400　m3

(3) 残土

V=　11.670　－　8.400　=　3.270　m3

(4) 基面整正

V=　0.78　×　3　=　2.340　m2

500 × 1100	縦断	No.1+18.23 ～ No.2+1.23	延長	3.00	m

1． 略図

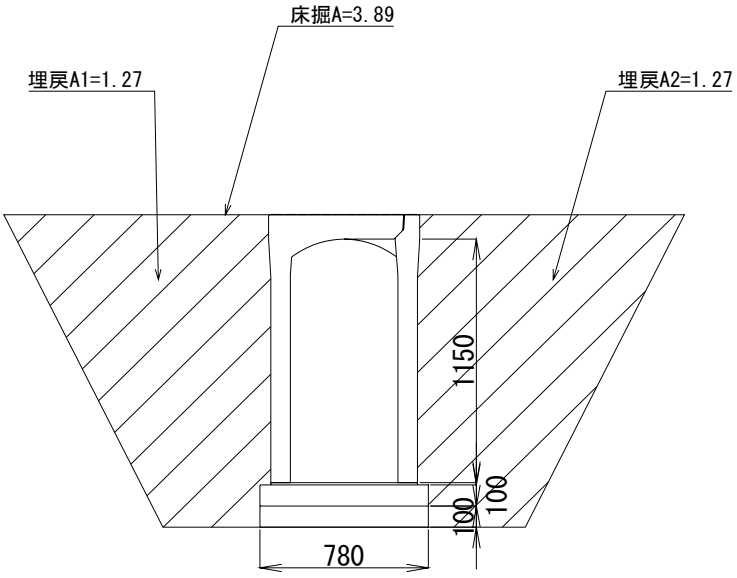

基礎砕石	幅:W1	0.780
	高:h1	0.100
基礎コン	幅:W2	0.780
	高:h2	0.100
敷ﾓﾙ	幅:W3	0.680
	高:h3	0.010
調整ｺﾝ	上流:H1	0.054
	下流:H2	0.135
床掘り		3.890
埋戻し		2.540

2． 溝個数

N= 3 ÷ 2.000 = 1.50 個

3． 基礎砕石(RC-40)

A= 0.780 × 3 = 2.340 m2

V= 2.34 × 0.100 = 0.234 m3

4． 基礎コンクリート

A= 0.780 × 3 = 2.340 m2

V= 2.34 × 0.100 = 0.234 m3

5． 型枠

A= 0.100 × 3 × 2 = 0.6 m2

6． 敷モルタル

A= 0.680 × 3 = 2.04 m2

V= 2.04 × 0.01 = 0.020 m2

7　.　調整コンクリート

V=(　0.054　＋　0.135　)×　0.5　×　0.500　×　3　=　0.142　m3

8．　側溝蓋

N=　3　÷　2.000　=　1.500　枚

8．　土工

(1) 床掘

V=　3.890　×　3　=　11.670　m3

(2) 埋戻し

V=　2.540　×　3　=　7.620　m3

(3) 残土

V=　11.670　－　7.620　=　4.050　m3

(4) 基面整正

V=　0.78　×　3　=　2.340　m2

500	×	1100	縦断	No.2+1.23	～	No.7+0.00	延長	100.00	m

1． 略図

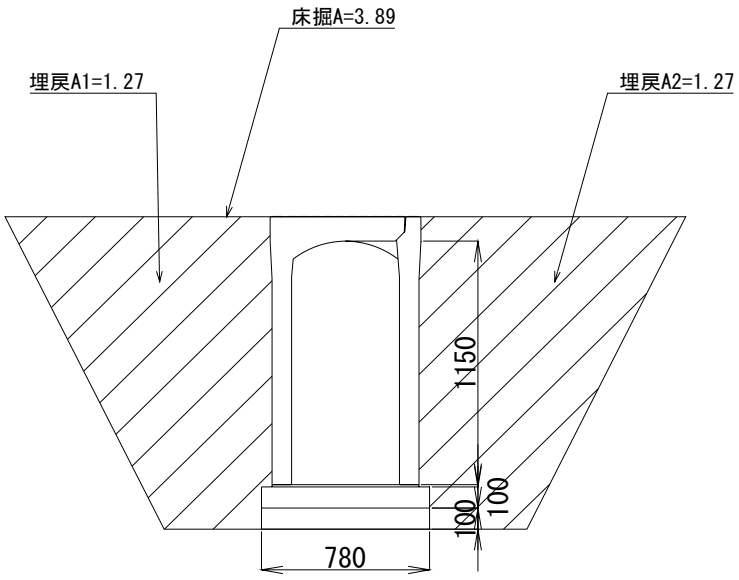

基礎砕石	幅:W1	0.780
	高:h1	0.100
基礎コン	幅:W2	0.780
	高:h2	0.100
敷ﾓﾙ	幅:W3	0.680
	高:h3	0.010
調整ｺﾝ	上流:H1	0.135
	下流:H2	0.106
床掘り		3.89
埋戻し		2.54

2． 溝個数

N= 100 ÷ 2.000 = 50.00 個

3． 基礎砕石(RC-40)

A= 0.780 × 100 = 78.000 m2

V= 78 × 0.100 = 7.800 m3

4． 基礎コンクリート

A= 0.780 × 100 = 78.000 m2

V= 78 × 0.100 = 7.800 m3

5． 型枠

A= 0.100 × 100 × 2 = 20 m2

6． 敷モルタル

A= 0.680 × 100 = 68 m2

V= 68 × 0.01 = 0.680 m2

7　.　調整コンクリート

V=(　0.135　＋　0.106　)×　0.5　×　0.500　×　100　=　6.025　m3

8．　側溝蓋

N=　100　÷　2.000　=　50.000　枚

8．　土工

(1) 床掘

V=　3.890　×　100　=　389.000　m3

(2) 埋戻し

V=　2.540　×　100　=　254.000　m3

(3) 残土

V=　389.000　－　254.000　=　135.000　m3

(4) 基面整正

V=　0.78　×　100　=　78.000　m2

500	×	1100	縦断	No.7+0.00	～	No.7+3.00	延長	3.00	m

1． 略図

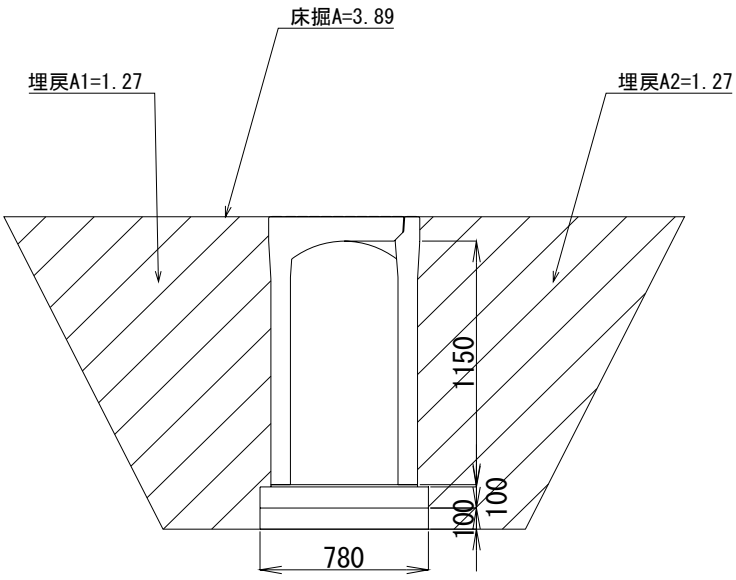

基礎砕石	幅:W1	0.780
	高:h1	0.100
基礎コン	幅:W2	0.780
	高:h2	0.100
敷ﾓﾙ	幅:W3	0.680
	高:h3	0.010
調整ｺﾝ	上流:H1	0.106
	下流:H2	0.165
床掘り		3.890
埋戻し		2.540

2． 溝個数

N= 3 ÷ 2.000 = 1.50 個

3． 基礎砕石(RC-40)

A= 0.780 × 3 = 2.340 m2

V= 2.34 × 0.100 = 0.234 m3

4． 基礎コンクリート

A= 0.780 × 3 = 2.340 m2

V= 2.34 × 0.100 = 0.234 m3

5． 型枠

A= 0.100 × 3 × 2 = 0.6 m2

6． 敷モルタル

A= 0.680 × 3 = 2.04 m2

V= 2.04 × 0.01 = 0.020 m2

7　.　調整コンクリート

V=(　0.106　＋　0.165　)×　0.5　×　0.500　×　3　=　0.203　m3

8．　側溝蓋

N=　3　÷　2.000　=　1.500　枚

8．　土工

(1) 床掘

V=　3.890　×　3　=　11.670　m3

(2) 埋戻し

V=　2.540　×　3　=　7.620　m3

(3) 残土

V=　11.670　－　7.620　=　4.050　m3

(4) 基面整正

V=　0.78　×　3　=　2.340　m2

500	×	1000	縦断	No.7+3.00	～	No.7+8.00	延長	5.00	m

1． 略図

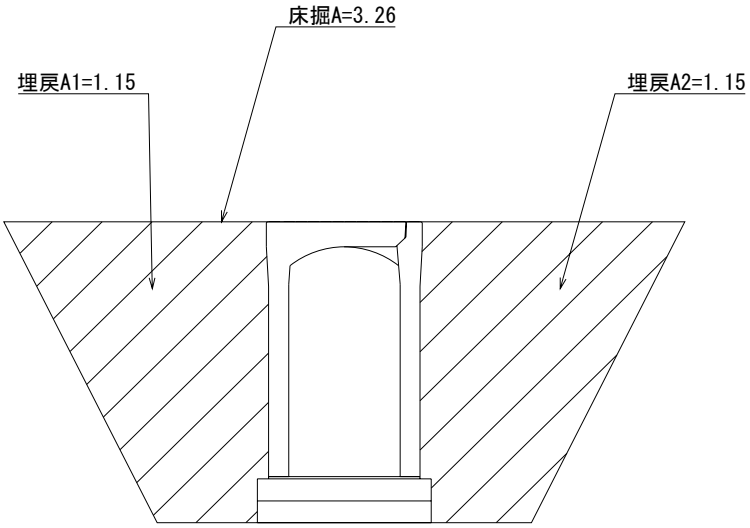

基礎砕石	幅:W1	0.780
	高:h1	0.100
基礎コン	幅:W2	0.780
	高:h2	0.100
敷ﾓﾙ	幅:W3	0.680
	高:h3	0.010
調整ｺﾝ	上流:H1	0.065
	下流:H2	0.163
床掘り		3.260
埋戻し		2.300

2． 溝個数

N= 5 ÷ 2.000 = 2.50 個

3． 基礎砕石(RC-40)

A= 0.780 × 5 = 3.900 m2

V= 3.9 × 0.100 = 0.390 m3

4． 基礎コンクリート

A= 0.780 × 5 = 3.900 m2

V= 3.9 × 0.100 = 0.390 m3

5． 型枠

A= 0.100 × 5 × 2 = 1 m2

6． 敷モルタル

A= 0.680 × 5 = 3.4 m2

V= 3.4 × 0.01 = 0.034 m2

7　.　調整コンクリート

V=(　0.065　＋　0.163　)×　0.5　×　0.500　×　5　=　0.285　m3

8．　側溝蓋

N=　5　÷　2.000　=　2.500　枚

8．　土工

(1) 床掘

V=　3.260　×　5　=　16.300　m3

(2) 埋戻し

V=　2.300　×　5　=　11.500　m3

(3) 残土

V=　16.300　－　11.500　=　4.800　m3

(4) 基面整正

V=　0.78　×　5　=　3.900　m2

500	×	900	縦断	No.7+8.00	～	No.7+13.00	延長	5.00	m

1． 略図

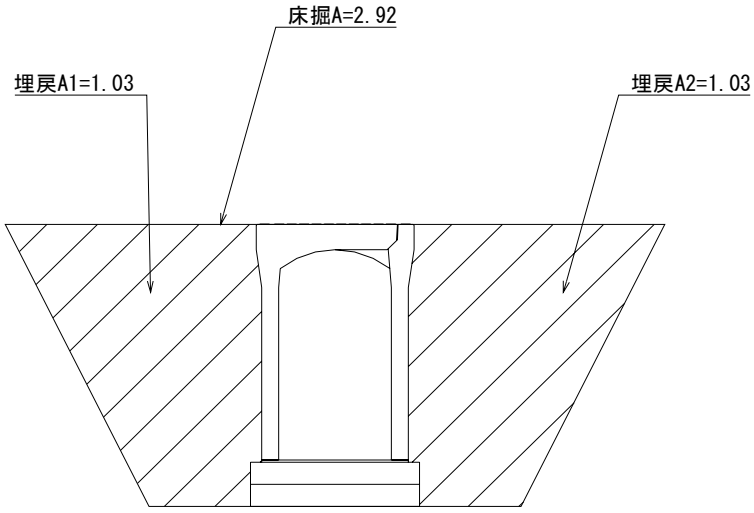

基礎砕石	幅:W1	0.750
	高:h1	0.100
基礎コン	幅:W2	0.750
	高:h2	0.100
敷ﾓﾙ	幅:W3	0.650
	高:h3	0.010
調整ｺﾝ	上流:H1	0.063
	下流:H2	0.161
床掘り		2.920
埋戻し		2.060

2． 溝個数

N= 5 ÷ 2.000 = 2.50 個

3． 基礎砕石(RC-40)

A= 0.750 × 5 = 3.750 m2

V= 3.75 × 0.100 = 0.375 m3

4． 基礎コンクリート

A= 0.750 × 5 = 3.750 m2

V= 3.75 × 0.100 = 0.375 m3

5． 型枠

A= 0.100 × 5 × 2 = 1 m2

6． 敷モルタル

A= 0.650 × 5 = 3.25 m2

V= 3.25 × 0.01 = 0.033 m2

7　.　調整コンクリート

V=(　0.063　＋　0.161　)×　0.5　×　0.500　×　5　=　0.280　m3

8．　側溝蓋

N=　5　÷　2.000　=　2.500　枚

8．　土工

(1) 床掘

V=　2.920　×　5　=　14.600　m3

(2) 埋戻し

V=　2.060　×　5　=　10.300　m3

(3) 残土

V=　14.600　－　10.300　=　4.300　m3

(4) 基面整正

V=　0.75　×　5　=　3.750　m2

500	×	800	縦断	No.7+13.00	～	No.7+18.00	延長	5.00	m

1． 略図

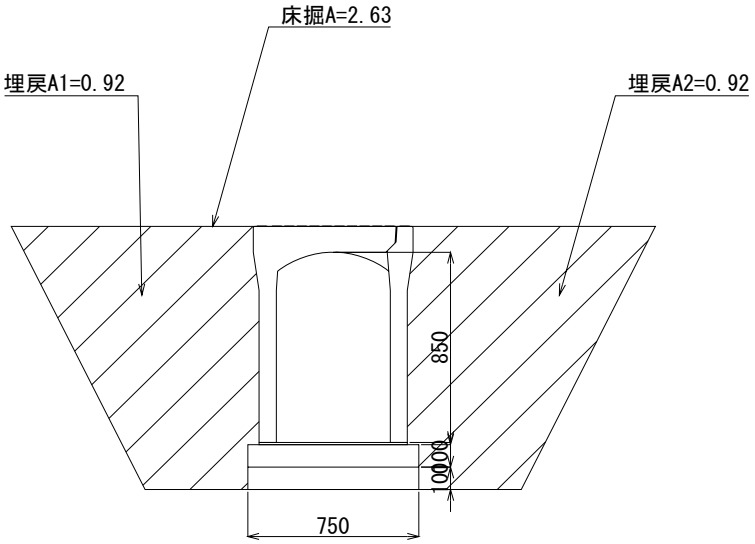

基礎砕石	幅:W1	0.750
	高:h1	0.100
基礎コン	幅:W2	0.750
	高:h2	0.100
敷ﾓﾙ	幅:W3	0.650
	高:h3	0.010
調整ｺﾝ	上流:H1	0.061
	下流:H2	0.159
床掘り		2.630
埋戻し		1.840

2． 溝個数

N= 5 ÷ 2.000 = 2.50 個

3． 基礎砕石(RC-40)

A= 0.750 × 5 = 3.750 m2

V= 3.75 × 0.100 = 0.375 m3

4． 基礎コンクリート

A= 0.750 × 5 = 3.750 m2

V= 3.75 × 0.100 = 0.375 m3

5． 型枠

A= 0.100 × 5 × 2 = 1 m2

6． 敷モルタル

A= 0.650 × 5 = 3.25 m2

V= 3.25 × 0.01 = 0.033 m2

7　.　調整コンクリート

V=(　0.061　＋　0.159　)×　0.5　×　0.500　×　5　=　0.275　m3

8．　側溝蓋

N=　5　÷　2.000　=　2.500　枚

8．　土工

(1) 床掘

V=　2.630　×　5　=　13.150　m3

(2) 埋戻し

V=　1.840　×　5　=　9.200　m3

(3) 残土

V=　13.150　－　9.200　=　3.950　m3

(4) 基面整正

V=　0.75　×　5　=　3.750　m2

500	×	700	縦断	No.7+18.00	～	No.8+0.00	延長	2.00	m

1． 略図

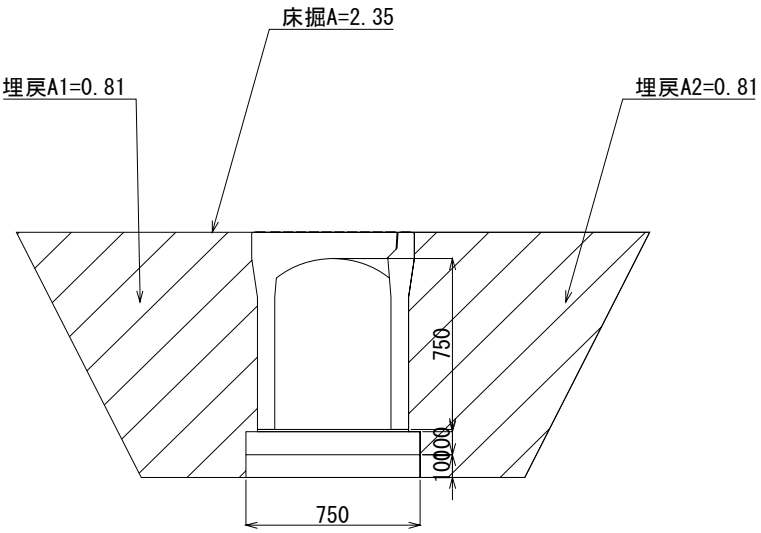

基礎砕石	幅:W1	0.750
	高:h1	0.100
基礎コン	幅:W2	0.750
	高:h2	0.100
敷ﾓﾙ	幅:W3	0.650
	高:h3	0.010
調整ｺﾝ	上流:H1	0.059
	下流:H2	0.098
床掘り		2.350
埋戻し		1.620

2． 溝個数

N= 2 ÷ 2.000 = 1.00 個

3． 基礎砕石(RC-40)

A= 0.750 × 2 = 1.500 m2

V= 1.5 × 0.100 = 0.150 m3

4． 基礎コンクリート

A= 0.750 × 2 = 1.500 m2

V= 1.5 × 0.100 = 0.150 m3

5． 型枠

A= 0.100 × 2 × 2 = 0.4 m2

6． 敷モルタル

A= 0.650 × 2 = 1.3 m2

V= 1.3 × 0.01 = 0.013 m2

7　.　調整コンクリート

V=(　0.059　＋　0.098　)×　0.5　×　0.500　×　2　=　0.079　m3

8．　側溝蓋

N=　2　÷　2.000　=　1.000　枚

8．　土工

(1) 床掘

V=　2.350　×　2　=　4.700　m3

(2) 埋戻し

V=　1.620　×　2　=　3.240　m3

(3) 残土

V=　4.700　－　3.240　=　1.460　m3

(4) 基面整正

V=　0.75　×　2　=　1.500　m2

500 × 700	縦断	No.8+0.00 ～ No.8+7.08	延長	7.08	m

1． 略図

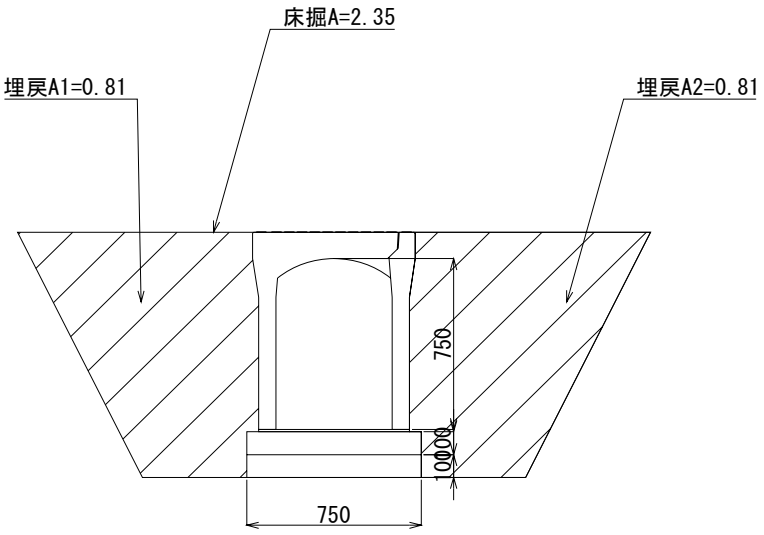

基礎砕石	幅:W1	0.750
	高:h1	0.100
基礎コン	幅:W2	0.750
	高:h2	0.100
敷ﾓﾙ	幅:W3	0.650
	高:h3	0.010
調整ｺﾝ	上流:H1	0.098
	下流:H2	0.115
床掘り		2.350
埋戻し		1.620

2． 溝個数

N= 7.075 ÷ 2.000 = 3.54 個

3． 基礎砕石(RC-40)

A= 0.750 × 7.075 = 5.306 m2

V= 5.306 × 0.100 = 0.531 m3

4． 基礎コンクリート

A= 0.750 × 7.075 = 5.306 m2

V= 5.306 × 0.100 = 0.531 m3

5． 型枠

A= 0.100 × 7.075 × 2 = 1.415 m2

6． 敷モルタル

A= 0.650 × 7.075 = 4.599 m2

V= 4.599 × 0.01 = 0.046 m2

7　.　調整コンクリート

V=(　0.098　＋　0.115　)×　0.5　×　0.500　×　7.075　=　0.377　m3

8．　側溝蓋

N=　7.075　÷　2.000　=　3.538　枚

8．　土工

(1) 床掘

V=　2.350　×　7.075　=　16.626　m3

(2) 埋戻し

V=　1.620　×　7.075　=　11.462　m3

(3) 残土

V=　16.626　－　11.462　=　5.164　m3

(4) 基面整正

V=　0.75　×　7.075　=　5.306　m2

南側法定外水路(可変勾配側溝)延長調書

500×1100

No.

測　　点	位置	単位	延　　長	摘　　要
NO　0 ＋ 6.08 ～ NO　0 ＋ 19.33		m	13.27	
NO R ＋ 1.06 ～ NO R ＋ 22.06		〃	21.00	
小　　計		〃	34.27	
合　　計		〃	34.27	

南側法定外水路(可変勾配側溝)延長調書

500×1200

No.

測　　点	位置	単位	延　　長	摘　　要
NO　0 ＋ 19.33 ～ NO　1 ＋ 13.33		m	14.00	
NO L　＋ 3.08 ～ NO R　＋ 1.06		〃	2.00	
小　　計		〃	16.00	
合　　計		〃	16.00	

南側法定外水路(可変勾配側溝)延長調書

500×1300

No.

測　　点	位置	単位	延　　長	摘　　要
NO　1 ＋ 13.33 ～ NO　1 ＋ 17.33		m	4.00	
NO L ＋ 3.08 ～ NO L ＋ 0.94		〃	2.14	
小　　計		〃	6.14	
合　　計		〃	6.14	

測点	断面	種別	延長	側溝	基礎材	基礎	基礎	敷ﾓﾙﾀﾙ	調整	側溝蓋	土工			
				個数	RC-40	ｺﾝｸﾘｰﾄ	型枠		ｺﾝｸﾘｰﾄ		床掘	埋戻し	残土	基面整正
			(m)	(個)	(㎡)	(m3)	(m2)	(m3)	(m3)	(枚)	(m3)	(m3)	(m3)	(m2)
No.0+6.08 ～ No.0+19.333	500 × 1100	縦断	13.27	6.630	10.347	1.035	2.653	0.090	0.696	6.633	51.601	33.693	17.908	10.347
No.0+19.333 ～ No.1+13.333	500 × 1200	縦断	14.00	7.000	10.920	1.092	2.800	0.095	0.742	7.000	54.460	39.200	15.260	10.920
No.1+13.333 ～ No.1+17.333	500 × 1300	縦断	4.00	2.000	0.320	0.320	0.800	0.028	0.281	2.000	17.000	12.240	4.760	3.200
L3.082 ～ L0.938	500 × 1300	縦断	2.14	1.070	1.715	0.172	0.429	0.015	0.187	1.072	9.112	6.561	2.551	1.715
L0.938 ～ R1.062	500 × 1200	縦断	2.00	1.000	1.560	0.156	0.400	0.014	0.168	1.000	7.780	5.600	2.180	1.560
R1.062 ～ R22.062	500 × 1100	縦断	21.00	10.500	16.380	1.638	4.200	0.143	0.856	10.500	81.690	53.340	28.350	16.380
R22.062 ～ R46.062	500 × 1200	縦断	24.00	12.000	18.720	1.872	4.800	0.163	1.368	12.000	93.360	67.200	26.160	18.720
～														
～														
～														
～														
計			80.41	40.20	59.96	6.29	16.08	0.55	4.30	40.21	315.00	217.83	97.17	62.84

500	×	1100	縦断	No.0+6.08	～	No.0+19.333	延長	13.265	m

1． 略図

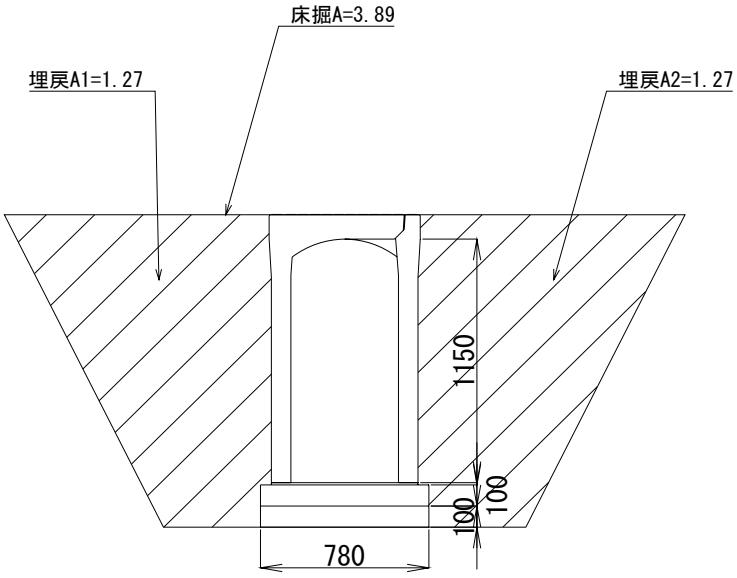

基礎砕石	幅:W1	0.780
	高:h1	0.100
基礎コン	幅:W2	0.780
	高:h2	0.100
敷ﾓﾙ	幅:W3	0.680
	高:h3	0.010
調整ｺﾝ	上流:H1	0.153
	下流:H2	0.057
床掘り		3.890
埋戻し		2.540

2． 溝個数

N= 13.265 ÷ 2.000 = 6.63 個

3． 基礎砕石(RC-40)

A= 0.780 × 13.265 = 10.347 m2

V= 10.347 × 0.100 = 1.035 m3

4． 基礎コンクリート

A= 0.780 × 13.265 = 10.347 m2

V= 10.347 × 0.100 = 1.035 m3

5． 型枠

A= 0.100 × 13.265 × 2 = 2.653 m2

6． 敷モルタル

A= 0.680 × 13.265 = 9.02 m2

V= 9.02 × 0.01 = 0.090 m3

7　.　調整コンクリート

V=(　0.153　＋　0.057　)×　0.5　×　0.500　×　13.265　=　0.696　m3

8．　側溝蓋

N=　13.265　÷　2.000　=　6.633　枚

8．　土工

(1) 床掘

V=　3.890　×　13.265　=　51.601　m3

(2) 埋戻し

V=　2.540　×　13.265　=　33.693　m3

(3) 残土

V=　51.601　－　33.693　=　17.908　m3

(4) 基面整正

V=　0.78　×　13.265　=　10.347　m2

500 × 1200	縦断	No.0+19.333 ～ No.1+13.333	延長	14.00	m

1． 略図

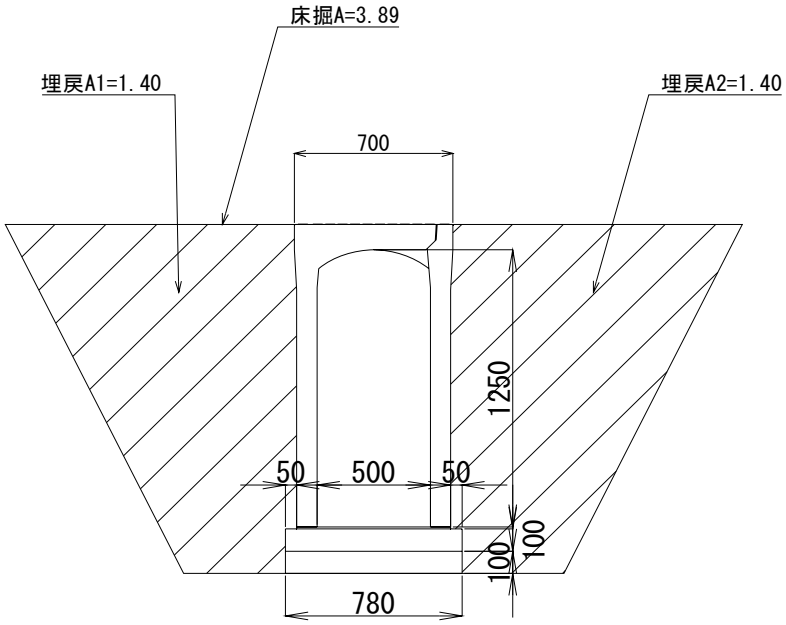

基礎砕石	幅:W1	0.780
	高:h1	0.100
基礎コン	幅:W2	0.780
	高:h2	0.100
敷ﾓﾙ	幅:W3	0.680
	高:h3	0.010
調整ｺﾝ	上流:H1	0.157
	下流:H2	0.055
床掘り		3.890
埋戻し		2.800

2． 溝個数

N= 14 ÷ 2.000 = 7.00 個

3． 基礎砕石(RC-40)

A= 0.780 × 14 = 10.920 m2

V= 10.92 × 0.100 = 1.092 m3

4． 基礎コンクリート

A= 0.780 × 14 = 10.920 m2

V= 10.92 × 0.100 = 1.092 m3

5． 型枠

A= 0.100 × 14 × 2 = 2.8 m2

6． 敷モルタル

A= 0.680 × 14 = 9.52 m2

V= 9.52 × 0.01 = 0.095 m2

7　.　調整コンクリート

V=(　0.157　＋　0.055　)×　0.5　×　0.500　×　14　=　0.742　m3

8．　側溝蓋

N=　14　÷　2.000　=　7.000　枚

8．　土工

(1) 床掘

V=　3.890　×　14　=　54.460　m3

(2) 埋戻し

V=　2.800　×　14　=　39.200　m3

(3) 残土

V=　54.460　－　39.200　=　15.260　m3

(4) 基面整正

V=　0.78　×　14　=　10.920　m2

500 × 1300	縦断	No.1+13.333 ～ No.1+17.333	延長	4.00	m

1． 略図

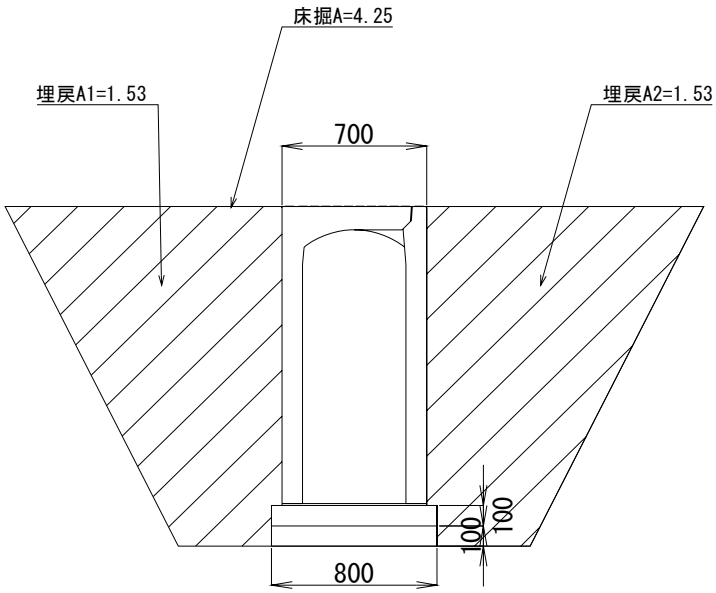

基礎砕石	幅:W1	0.800
	高:h1	0.100
基礎コン	幅:W2	0.800
	高:h2	0.100
敷ﾓﾙ	幅:W3	0.700
	高:h3	0.010
調整ｺﾝ	上流:H1	0.155
	下流:H2	0.126
床掘り		4.250
埋戻し		3.060

2． 溝個数

N= 4 ÷ 2.000 = 2.00 個

3． 基礎砕石(RC-40)

A= 0.800 × 4 = 3.200 m2

V= 3.2 × 0.100 = 0.320 m3

4． 基礎コンクリート

A= 0.800 × 4 = 3.200 m2

V= 3.2 × 0.100 = 0.320 m3

5． 型枠

A= 0.100 × 4 × 2 = 0.8 m2

6． 敷モルタル

A= 0.700 × 4 = 2.8 m2

V= 2.8 × 0.01 = 0.028 m2

7　.　調整コンクリート

V=(　0.155　＋　0.126　)×　0.5　×　0.500　×　4　=　0.281　m3

8．　側溝蓋

N=　4　÷　2.000　=　2.000　枚

8．　土工

(1) 床掘

V=　4.250　×　4　=　17.000　m3

(2) 埋戻し

V=　3.060　×　4　=　12.240　m3

(3) 残土

V=　17.000　－　12.240　=　4.760　m3

(4) 基面整正

V=　0.8　×　4　=　3.200　m2

500	×	1300	縦断	L3.082	～	L0.938	延長	2.14	m

1．　略図

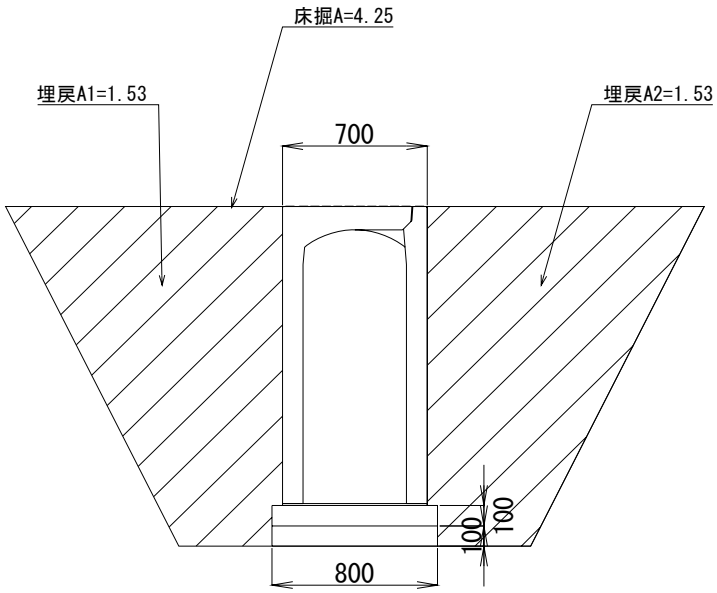

基礎砕石	幅:W1	0.800
	高:h1	0.100
基礎コン	幅:W2	0.800
	高:h2	0.100
敷ﾓﾙ	幅:W3	0.700
	高:h3	0.010
調整ｺﾝ	上流:H1	0.126
	下流:H2	0.223
床掘り		4.250
埋戻し		3.060

2．　溝個数

N=　2.144　÷　2.000　　=　1.07　個

3．　基礎砕石(RC-40)

A=　0.800　×　2.144　　=　1.715　m2

V=　1.715　×　0.100　　=　0.172　m3

4．　基礎コンクリート

A=　0.800　×　2.144　　=　1.715　m2

V=　1.715　×　0.100　　=　0.172　m3

5．　型枠

A=　0.100　×　2.144　×　2　　=　0.429　m2

6．　敷モルタル

A=　0.700　×　2.144　　=　1.501　m2

V=　1.501　×　0.01　　=　0.015　m2

7　.　調整コンクリート

V=(　0.126　＋　0.223　)×　0.5　×　0.500　×　2.144　=　0.187　m3

8．　側溝蓋

N=　2.144　÷　2.000　=　1.072　枚

8．　土工

(1) 床掘

V=　4.250　×　2.144　=　9.112　m3

(2) 埋戻し

V=　3.060　×　2.144　=　6.561　m3

(3) 残土

V=　9.112　－　6.561　=　2.551　m3

(4) 基面整正

V=　0.8　×　2.144　=　1.715　m2

500	×	1200	縦断	L0.938	～	R1.062	延長	2.00	m

1．　略図

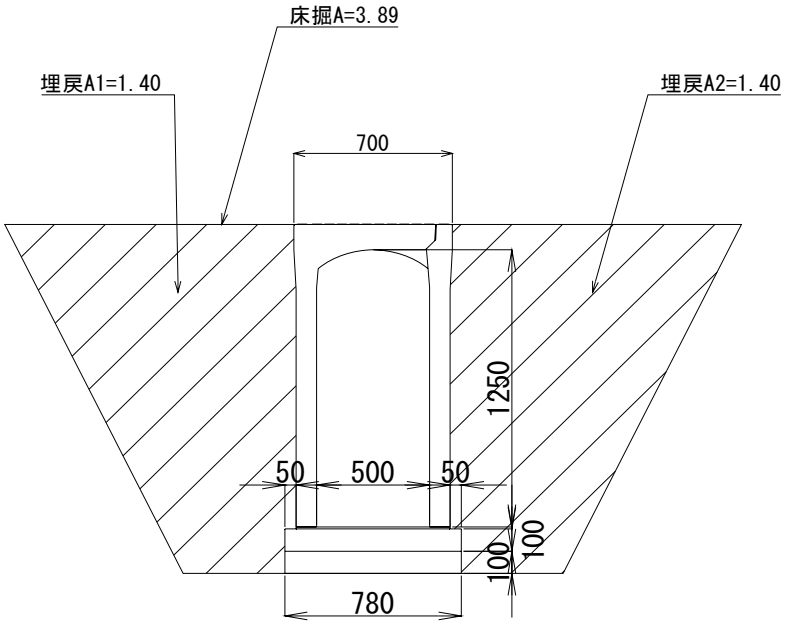

基礎砕石	幅:W1	0.780
	高:h1	0.100
基礎コン	幅:W2	0.780
	高:h2	0.100
敷ﾓﾙ	幅:W3	0.680
	高:h3	0.010
調整ｺﾝ	上流:H1	0.123
	下流:H2	0.213
床掘り		3.890
埋戻し		2.800

2．　溝個数

N=　2　÷　2.000　=　1.00　個

3．　基礎砕石(RC-40)

A=　0.780　×　2　=　1.560　m2

V=　1.56　×　0.100　=　0.156　m3

4．　基礎コンクリート

A=　0.780　×　2　=　1.560　m2

V=　1.56　×　0.100　=　0.156　m3

5．　型枠

A=　0.100　×　2　×　2　=　0.4　m2

6．　敷モルタル

A=　0.680　×　2　=　1.36　m2

V=　1.36　×　0.01　=　0.014　m2

7　.　調整コンクリート

V=(　0.123　＋　0.213　)×　0.5　×　0.500　×　2　=　0.168　m3

8．　側溝蓋

N=　2　÷　2.000　=　1.000　枚

8．　土工

(1) 床掘

V=　3.890　×　2　=　7.780　m3

(2) 埋戻し

V=　2.800　×　2　=　5.600　m3

(3) 残土

V=　7.780　－　5.600　=　2.180　m3

(4) 基面整正

V=　0.78　×　2　=　1.560　m2

500	×	1100	縦断	R1.062	～	R22.062	延長	21.00	m

1． 略図

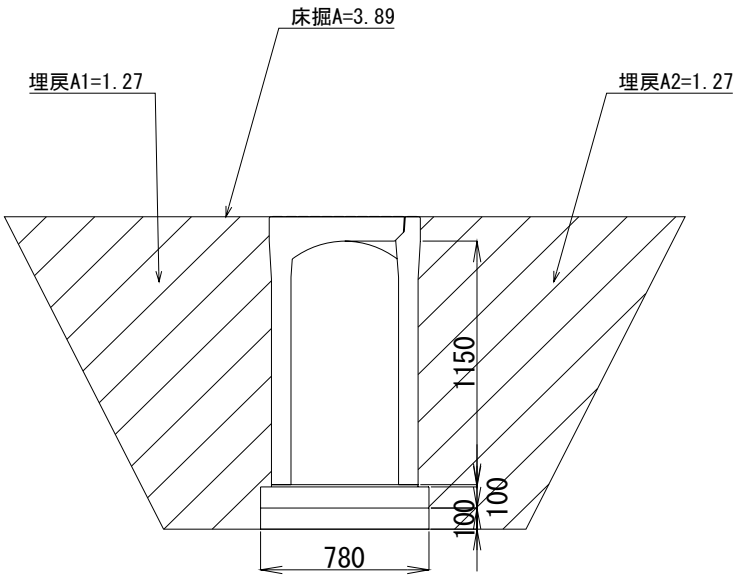

基礎砕石	幅:W1	0.780
	高:h1	0.100
基礎コン	幅:W2	0.780
	高:h2	0.100
敷ﾓﾙ	幅:W3	0.680
	高:h3	0.010
調整ｺﾝ	上流:H1	0.113
	下流:H2	0.050
床掘り		3.890
埋戻し		2.540

2． 溝個数

N= 21 ÷ 2.000 = 10.50 個

3． 基礎砕石(RC-40)

A= 0.780 × 21 = 16.380 m2

V= 16.38 × 0.100 = 1.638 m3

4． 基礎コンクリート

A= 0.780 × 21 = 16.380 m2

V= 16.38 × 0.100 = 1.638 m3

5． 型枠

A= 0.100 × 21 × 2 = 4.2 m2

6． 敷モルタル

A= 0.680 × 21 = 14.28 m2

V= 14.28 × 0.01 = 0.143 m2

7　.　調整コンクリート

V=(　0.113　＋　0.05　)×　0.5　×　0.500　×　21　=　0.856　m3

8．　側溝蓋

N=　21　÷　2.000　=　10.500　枚

8．　土工

(1) 床掘

V=　3.890　×　21　=　81.690　m3

(2) 埋戻し

V=　2.540　×　21　=　53.340　m3

(3) 残土

V=　81.690　－　53.340　=　28.350　m3

(4) 基面整正

V=　0.78　×　21　=　16.380　m2

500	×	1200	縦断	R22.062	～	R46.062	延長	24.00	m

1． 略図

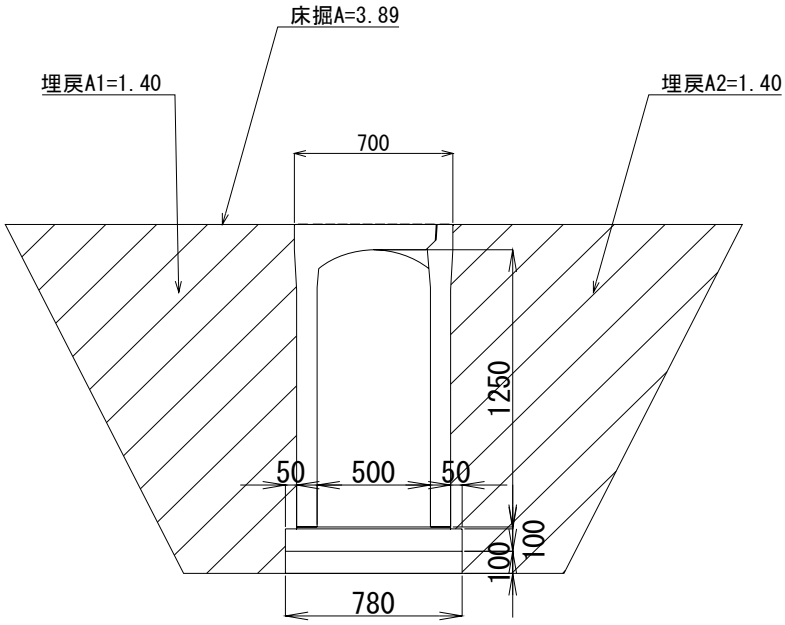

基礎砕石	幅:W1	0.780
	高:h1	0.100
基礎コン	幅:W2	0.780
	高:h2	0.100
敷ﾓﾙ	幅:W3	0.680
	高:h3	0.010
調整ｺﾝ	上流:H1	0.150
	下流:H2	0.078
床掘り		3.890
埋戻し		2.800

2． 溝個数

N= 24 ÷ 2.000 = 12.00 個

3． 基礎砕石(RC-40)

A= 0.780 × 24 = 18.720 m2

V= 18.72 × 0.100 = 1.872 m3

4． 基礎コンクリート

A= 0.780 × 24 = 18.720 m2

V= 18.72 × 0.100 = 1.872 m3

5． 型枠

A= 0.100 × 24 × 2 = 4.8 m2

6． 敷モルタル

A= 0.680 × 24 = 16.32 m2

V= 16.32 × 0.01 = 0.163 m2

7　.　調整コンクリート

V=(　0.15　＋　0.078　)×　0.5　×　0.500　×　24　=　1.368　m3

8．　側溝蓋

N=　24　÷　2.000　=　12.000　枚

8．　土工

(1) 床掘

V=　3.890　×　24　=　93.360　m3

(2) 埋戻し

V=　2.800　×　24　=　67.200　m3

(3) 残土

V=　93.360　－　67.200　=　26.160　m3

(4) 基面整正

V=　0.78　×　24　=　18.720　m2

管渠工延長調書
北側法定外水路　HPφ350

No.

測　　点	位置	単位	数　　量	摘　　要
NO　8 ＋ 8.17 ～ NO　8 ＋ 11.42		m	3.32	
小　　計			3.32	
合　　計			3.32	

管渠工集計表

測　点	種　別	位置	延長 (m)	管渠 本数 (本)	基礎 砕石 (m^2)	巻立 砕石 (m^3)	基礎 ｺﾝｸﾘｰﾄ (m^3)	基礎ｺﾝ 型枠 (m^2)	敷ﾓﾙﾀﾙ (m^3)	土　工				摘　要
										床　堀 (m^3)	埋戻し (m^3)	残　土 (m^3)	基面整正 (m^2)	
No.8+8.17～No.8+11.42	HPφ350		3.32	1.7	2.155		0.313	1.459		7.428	6.400	1.028	2.155	
合　　計			3.32		2.16	0.00	0.31	1.46	0.00	7.43	6.40	1.03	2.16	

No. 1

北側法定外水路管渠工	φ350	No.8+8.17～No.8+11.42	L=	3.316

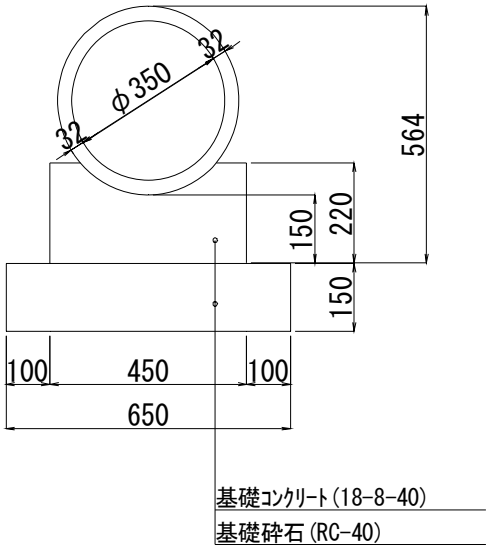

1． 管渠個数

N＝ 3.32 ÷ 2.000 ＝ 1.658 本

2． 基礎材

A＝ 0.650 × 3.316 ＝ 2.155 ㎡

V＝ 2.155 × 0.150 ＝ 0.323 ㎥

3． 基礎ｺﾝｸﾘｰﾄ

V＝ 0.450 × 0.220 × 3.316 － 0.015 ＝ 0.313 ㎥

4． 基礎ｺﾝｸﾘｰﾄ型枠

V＝ 0.220 × 2.000 × 3.316 ＝ 1.459 ㎡

No. 2

○作業土工

8． 床掘り

V＝ 2.240 × 3.316 ＝ 7.43 ㎥

9． 埋戻し

V＝ 1.930 × 3.316 ＝ 6.40 ㎥

10． 残土

V＝ 7.428 － 6.400 ＝ 1.028 ㎥

11． 基面整正

A＝ 0.650 × 3.316 ＝ 2.155 ㎡

集水桝工延長調書

北側法定外水路－上流側集水枡(SM-B900-L900-H1500)

No.

測　　点	位置	単位	数　　量	摘　　要
NO　0 ＋ 6.43	北側	基	1.00	
小　　計			1.00	
合　　計			1.00	

集水桝工延長調書

北側法定外水路－下流側集水枡(SM-B800-L800-H900)

No.

測　　点	位置	単位	数　　量	摘　　要
NO　8 ＋　7.62		基	1.00	
小　　計			1.00	
合　　計			1.00	

集水桝工延長調書
南側法定外水路－中間集水枡(SM-B700-L700-H1500)

No.

測　　点	位置	単位	数　　量	摘　　要
NO　1 ＋ 17.88		基	1.00	
小　　計			1.00	
合　　計			1.00	

集水桝工集計表

測　点	種　別	位置	躯体 コンクリート (m³)	躯体 型枠 (m²)	均し コンクリート (m³)	均しコン 型枠 (m²)	基礎 砕石 (m²)	桝蓋 枚	足掛 金具 個	土　工 床　堀 (m³)	土　工 埋戻し (m³)	土　工 残　土 (m³)	土　工 基面整正 (m²)	摘　要
No.0+6.43	900*900*1500	北側	1.481	8.228	0.098	0.280	2.250	1	3	16.898	13.477	3.421	5.290	
No.8+7.62	800*800*900	北側	0.638	6.644	0.072	0.240	1.690	1	0	9.817	8.136	1.681	4.410	
No.1+17.88	700*700*1500	南側	1.083	4.412	0.072	0.240	1.690	1	3	14.725	12.258	2.467	4.410	
合　計			3.20	19.28	0.24	0.76	5.63	3.00	6.00	41.44	33.87	7.57	14.11	

No. 1

900 × 900 × 1500 No. 0 + 6.426

1． 躯体ｺﾝｸﾘｰﾄ σck=18N/mm2

V＝ 1.300 × 1.300 × 1.700
− 0.900 × 0.900 × 1.500
接続管控除
−(0.283 + 0.603 + 0.000 + 0.000)
× 0.200 ＝ 1.481 ㎥

2． 躯体ｺﾝｸﾘｰﾄ型枠

A＝ 1.300 × 1.300 × 4.000
+ 0.900 × 0.900 × 4.000
接続管控除
−(0.283 + 0.603 + 0.000 + 0.000)
× 2.000 ＝ 8.228 ㎡

3． 均しコンクリート 18-8-40

V＝ 1.400 × 1.400 × 0.050 ＝ 0.098 ㎥

4． 均しコンクリート型枠

A＝ 1.400 × 0.050 × 4.000 ＝ 0.280 ㎡

5． 基礎砕石 t=0.15 RC-40～0

A＝ 1.500 × 1.500 ＝ 2.25 ㎡

6． 桝蓋 ｸﾞﾚｰﾁﾝｸﾞ(T-25)

N＝ 1.000 ＝ 1.00 枚

7． 足掛金具 D13

N＝ 3.000 ＝ 3.00 個

No. 2

○作業土工

8． 床掘り

V＝（ 2.300 × 2.300 ＋ 3.470 × 3.470 ）
× 0.500 × 1.950 ＝ ##### m3

9． 残土

V＝ 1.500 × 1.500 × 0.200
＋ 1.400 × 1.400 × 0.050
＋ 1.300 × 1.300 × 1.700 ＝ 3.421 ㎥

10． 埋戻し

V＝ ##### － 3.421 ＝ ##### ㎥

11． 基面整正

A＝ 2.300 × 2.300 ＝ 5.290 ㎡

諸元表		
内寸	幅1	0.900
	幅2	0.900
	高さ	1.500
壁厚		0.200
底厚		0.200
接続管 控除面積	φ600	0.283
	500*1300	0.603
均しｺﾝ	幅:W2	1.400
	高:h2	0.050
基礎 砕石	幅:W1	1.500
	高:h1	0.200

No. 1

800 × 800 × 900 No. 8 + 7.620

1． 躯体ｺﾝｸﾘｰﾄ σck=18N/mm2

V＝ 1.100 × 1.100 × 1.050
− 0.800 × 0.800 × 0.900
接続管控除
−(0.303 + 0.075 + 0.000 + 0.000)
× 0.150 ＝ 0.638 ㎥

2． 躯体ｺﾝｸﾘｰﾄ型枠

A＝ 1.100 × 1.100 × 4.000
+ 0.800 × 0.800 × 4.000
接続管控除
−(0.303 + 0.075 + 0.000 + 0.000)
× 2.000 ＝ 6.644 ㎡

3． 均しコンクリート 18-8-40

V＝ 1.200 × 1.200 × 0.050 ＝ 0.072 ㎥

4． 均しコンクリート型枠

A＝ 1.200 × 0.050 × 4.000 ＝ 0.240 ㎡

5． 基礎砕石 t=0.15 RC-40～0

A＝ 1.300 × 1.300 ＝ 1.69 ㎡

6． 桝蓋 ｸﾞﾚｰﾁﾝｸﾞ(T-25)

N＝ 1.000 ＝ 1.00 枚

7． 足掛金具 D13

N＝ ＝ 0.00 個

No. 2

○作業土工

8． 床掘り

V＝（ 2.100 × 2.100 ＋ 3.270 × 3.270 ）
× 0.500 × 1.300 ＝ 9.817 m3

9． 残土

V＝ 1.300 × 1.300 × 0.200
＋ 1.200 × 1.200 × 0.050
＋ 1.100 × 1.100 × 1.050 ＝ 1.681 ㎥

10． 埋戻し

V＝ 9.817 － 1.681 ＝ 8.136 ㎥

11． 基面整正

A＝ 2.100 × 2.100 ＝ 4.410 ㎡

諸元表		
内寸	幅1	0.800
	幅2	0.800
	高さ	0.900
壁厚		0.150
底厚		0.150
接続管 控除面積	500*700	0.303
	φ350	0.075
均しｺﾝ	幅:W2	1.200
	高:h2	0.050
基礎 砕石	幅:W1	1.300
	高:h1	0.200

No. 1

700 × 700 × 1500 No. 1 + 17.883

1． 躯体ｺﾝｸﾘｰﾄ σck=18N/mm2

V＝ 1.100 × 1.100 × 1.700
− 0.700 × 0.700 × 1.500
接続管控除
−(0.597 + 0.597 + 0.000 + 0.000)
× 0.200 ＝ 1.083 ㎥

2． 躯体ｺﾝｸﾘｰﾄ型枠

A＝ 1.100 × 1.100 × 4.000
+ 0.700 × 0.700 × 4.000
接続管控除
−(0.597 + 0.597 + 0.000 + 0.000)
× 2.000 ＝ 4.412 ㎡

3． 均しコンクリート 18-8-40

V＝ 1.200 × 1.200 × 0.050 ＝ 0.072 ㎥

4． 均しコンクリート型枠

A＝ 1.200 × 0.050 × 4.000 ＝ 0.240 ㎡

5． 基礎砕石 t=0.15 RC-40～0

A＝ 1.300 × 1.300 ＝ 1.69 ㎡

6． 桝蓋 ｸﾞﾚｰﾁﾝｸﾞ(T-25)

N＝ 1.000 ＝ 1.00 枚

7． 足掛金具 D13

N＝ 3.000 ＝ 3.00 個

No. 2

○作業土工

8． 床掘り

V＝（ 2.100 × 2.100 ＋ 3.270 × 3.270 ）
× 0.500 × 1.950 ＝ ##### m3

9． 残土

V＝ 1.300 × 1.300 × 0.200
＋ 1.200 × 1.200 × 0.050
＋ 1.100 × 1.100 × 1.700 ＝ 2.467 ㎥

10． 埋戻し

V＝ ##### － 2.467 ＝ ##### ㎥

11． 基面整正

A＝ 2.100 × 2.100 ＝ 4.410 ㎡

諸元表		
内寸	幅1	0.700
	幅2	0.700
	高さ	1.500
壁厚		0.200
底厚		0.200
接続管 控除面積	500*1300	0.597
	500*1300	0.597
均しｺﾝ	幅:W2	1.200
	高:h2	0.050
基礎 砕石	幅:W1	1.300
	高:h1	0.200

§５．仮設工

仮 設 工 数 量 集 計 表

種　　別	細　　別	規　　格	単位	数　　量	摘　　要
防護施設工	門扉	ｸﾛｽｹﾞｰﾄ　w=6.0m	箇所	1	リース材使用
	防塵ネット	h=3.0m	m	538.6	リース材使用
	敷鉄板	1500*6000	枚	26.0	リース材使用

工種；　#REF!

種別；　防護施設工

数　量　計　算　書

細別 (レベル4)	規格 (レベル5)	単位	数量調書				合計	備考
門扉	ｸﾛｽｹﾞｰﾄ w=6.0m	箇所	1.0					
							1.0	
防塵ネット	h=3.0m	m	538.6					
							538.6	
敷鉄板	1500*6000	枚	26.0				26.0	

単　位　数　量　計　算　書

細別：クロスゲート
規格：W=6.0m　　1箇所当り

数　量　算　出　根　拠　図

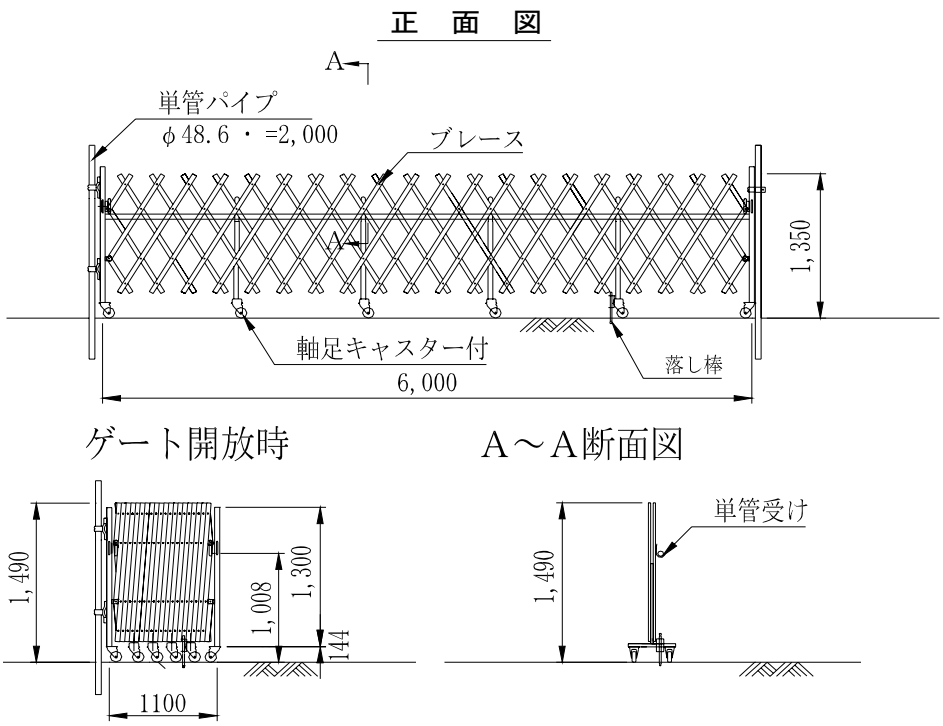

項　　目	規　格	計　　算　　式	単位	数　量
クロスゲート	W=6.0m h=1.35m	n＝ 1　　＝ 1.000	基	1.000

単 位 数 量 計 算 書

細別：防塵ネット
規格：h=3.0m　　10m当り

数 量 算 出 根 拠 図

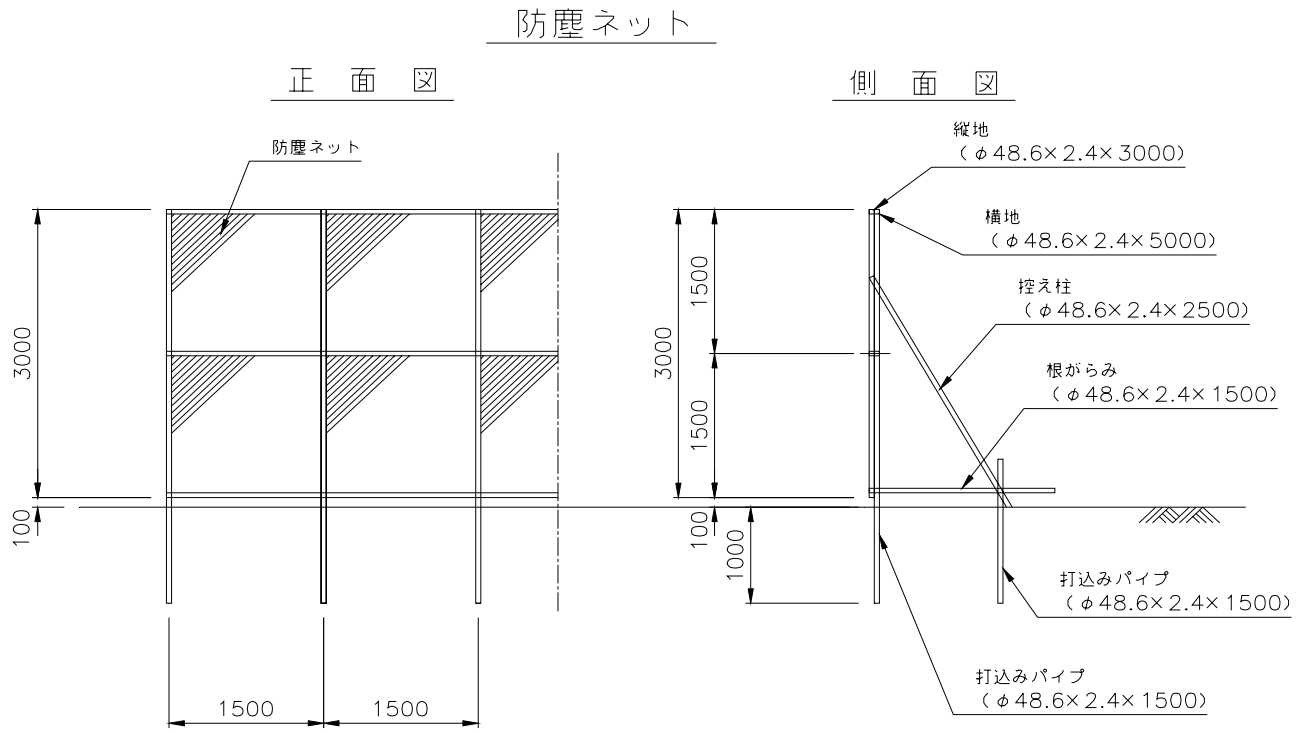

項　目	規　格	計　算　式		単位	数　量
防塵ネット	W=1500	A＝ 3.000×10.00	＝ 30.000	m^2	30.000
単管パイプ	φ48.6, t=2.4 L=1500	n＝ 10.00÷1.500×3	＝ 45.000	本	45.000
単管パイプ	φ48.6, t=2.4 L=2500	n＝ 10.00÷1.500	＝ 6.667	本	6.667
単管パイプ	φ48.6, t=2.4 L=3000	n＝ 10.00÷1.500	＝ 6.667	本	6.667
単管パイプ	φ48.6, t=2.4 L=5000	n＝ 10.00÷5.000×3	＝ 6.000	本	6.000
クランプ		n＝ 10.00÷1.500×9	＝ 60.000	個	60.000
ジョイント		n＝ 10.00÷5.000×3	＝ 6.000	個	6.000

§６．撤去工

撤 去 工 数 量 集 計 表

種　　別	細　　別	規　　格	単位	数　　量	摘　　要
撤去工	側溝撤去	Ｕ型側溝　300×300	m	0.4	
		Ｕ型側溝　360×360	m	0.6	
		Ｕ型側溝　450×450	m	0.5	
		VS-700×1300	m	12	
	管渠撤去	ＨＰφ300	m	4.1	
		ＨＰφ350	m	5.2	
		ＨＰφ500	m	4.8	
		ＨＰφ600	m	23.3	
	擁壁撤去	Ｌ型擁壁 竪壁　H=0.8r	m	55.2	
	コンクリート	鉄筋コンクリート	t	25.3	
		無筋コンクリート	t	4.5	

構造物撤去工

名　称	算　　式				数 量
側溝撤去					
U型側溝　300×300	L=	0.40		=	0.4 m
U型側溝　360×360	L=	0.60		=	0.6 m
U型側溝　450×450	L=	0.50		=	0.5 m
VS-700×1300	L=	12.00		=	12.0 m
管渠撤去					
HPφ300	L=	4.10		=	4.1 m
HPφ350	L=	5.20		=	5.2 m
HPφ500	L=	2.40	+ 2.40	=	4.8 m
HPφ600	L=	23.30		=	23.3 m
擁壁撤去					
L型擁壁 竪壁　H=0.8m	L=	55.20		=	55.2 m

撤去重量集計表

種　別	細　別	規　格	単 位	数量	鉄筋コン		無筋コン		摘　　要
					単位重量	重量	単位重量	重量	
	側溝撤去	Ｕ型側溝　300×300	m	0.4	1.315	0.053			
		Ｕ型側溝　360×360	m	0.6	1.665	0.100			
		Ｕ型側溝　450×450	m	0.5	2.315	0.116			
		VS-700×1300	m	12.0	7.800	9.360	3.772	4.526	
	管渠撤去	ＨＰφ300	m	4.1	0.825	0.338			
		ＨＰφ350	m	5.2	1.020	0.530			
		ＨＰφ500	m	4.8	1.889	0.907			
		ＨＰφ600	m	23.3	2.716	6.328			
	擁壁撤去	Ｌ型擁壁 竪壁　H=0.8m	m	55.2	1.372	7.573			
合計						25.3t		4.5t	

ＶＳ700×1300　　10m当たり

VS-700×1300

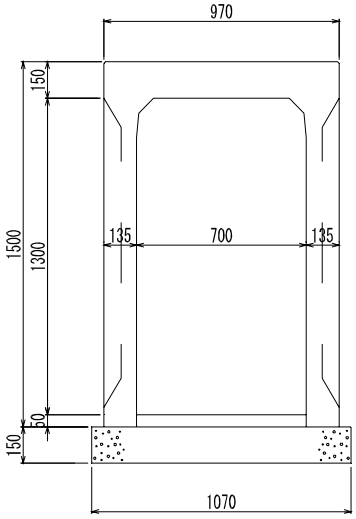

呼び名 (a×c)	参考重量 (kg)
700×1,300	1,560

名　　称	算　　式		数　量
本体 (鉄筋ｺﾝｸﾘｰﾄ)	1.56t/2m×10.0	＝	7.800　t
基礎ｺﾝｸﾘｰﾄ	0.15*1.07*10	＝	1.605　m3
無筋ｺﾝｸﾘｰﾄ	1.605×2.35	＝	3.772　t

Ｕ型側溝　300×300　　10m当たり

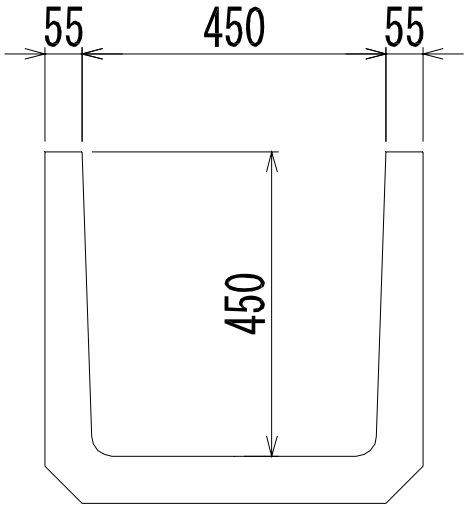

名　　称	算　　式	数　量
鉄筋コンクリート	0.263t/2m×10.0　＝	1.315　t

Ｕ型側溝　360×360　　10m当たり

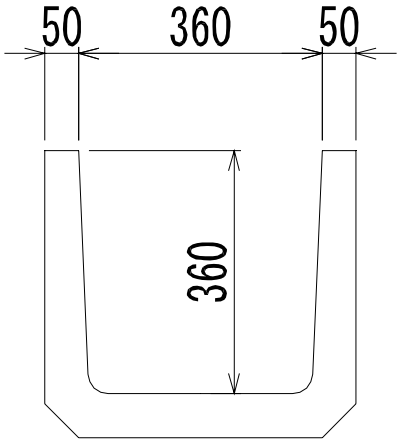

名　　称	算　　式	数　量
鉄筋コンクリート	0.333t/2m×10.0　＝	1.665　t

Ｕ型側溝　450×450　　10m当たり

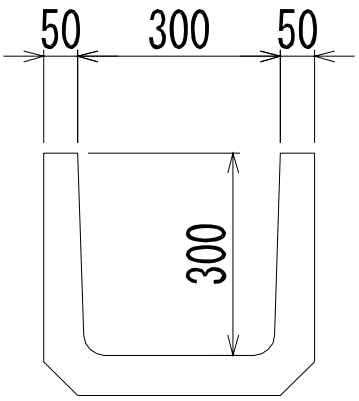

名　　称	算　　式	数　量
鉄筋コンクリート	0.463t/2m×10.0　＝	2.315　t

ヒューム管　φ300　　10m当り

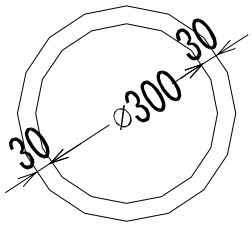

名　　称	算　　式		数　量
ヒューム管	１０ｍ÷2.000m/本	＝	5.000　本
鉄筋コン重量	5.000×0.165ｔ/本	＝	0.825　ｔ

ヒューム管　φ350　　10m当り

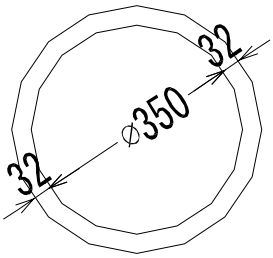

名　　称	算　　式		数　量
ヒューム管	１０ｍ÷2.000m/本	＝	5.000　本
鉄筋コン重量	5.000×0.204ｔ/本	＝	1.020　ｔ

ヒューム管　φ500　　10m当り

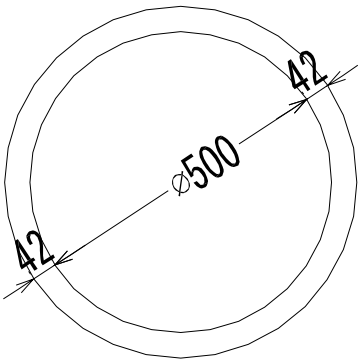

名　　称	算　　式		数　量
ヒューム管	１０ｍ÷2.430m/本	＝	4.115　本
鉄筋コン重量	4.115×0.459ｔ/本	＝	1.889　ｔ

ヒューム管　φ600　　10m当り

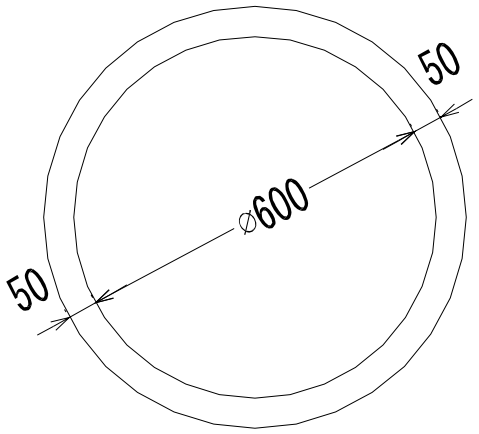

名　　称	算　　式		数　量
ヒューム管	１０ｍ÷2.430m/本	＝	4.115　本
鉄筋コン重量	4.115×0.660ｔ/本	＝	2.716　ｔ

Ｌ型擁壁竪壁　　10m当り

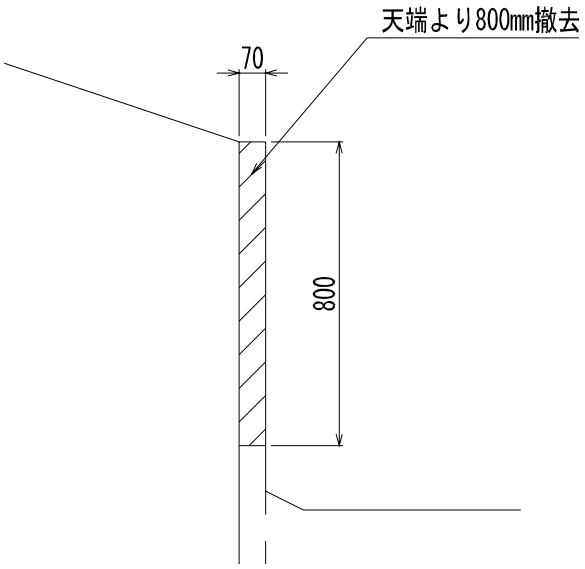

名　　称	算　　式		数　量
コンクリート	0.07×0.800×10	＝	0.560　㎥
無筋コン重量	0.560×2.45t/㎥	＝	1.372　t